CS220

CS220

SPARK

www.china-spark.cn

SPARK專業液壓工具

進口檢修工具專家

www.china-spark.cn

企业简介

Spark

我們擁有來自全球最親密無間的合作伙伴，擁有卓越的產品品質，擁有最快速高效的技術服務，我們的客户遍及全球每一個角落。我們始終堅持以誠信、創新、服務爲宗旨，爲客户創造價值，這是SPARK一直以來對您最大的承諾。

我們努力爲客户做好每一件事，想您所想，從而贏得廣大客户的信賴與支持。但我們并不因此而停留，仍繼續努力，并强化“安全高效、不斷創新”的服務理念，致力于新產品的研制與開發！對產品與服務的繼續優化和提升，未曾改變。

在SPARK公司，衹有客户滿意，我們才能滿意。

業精于勤，SPARK爲冶金、石化、電力、礦山、鐵路、船舶、建築等行業的機械設備制造、安裝、調試和檢修提供優質的服務，兢兢業業爲各企業保駕護航。

SPARK注重品質，注重服務，更注重與客户的未來。

液壓泵浦

液壓油缸

軸承拆裝工具

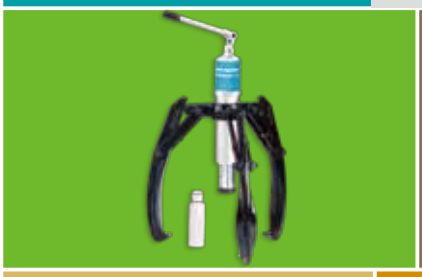

液壓拉馬

螺栓工具

電設工具

彎管工具

管道/法蘭檢修工具

卷揚機

超高壓

选择SPARK，就是选择快速高效、安全省力的好伙伴！

Contents|目录

SPARK 液壓油缸

SPARK對於所做的每個環節都給予品質上的承諾；從原料的購入及至客户的售後服務，并且通過ISO 9001:2000國際認證。
ISO 9001:2000要求承諾管理、執行、產品研發及持續改進的一系列標準化，此認證標章即證明SPARK已執行并維持記録自工廠至客户，包含檢測、處理、訓練等所有文件。
ISO 9001:2000要求定期内部和外部稽核以確認所有足以影響品質控制的因素得以監控，這些都是無論過去或未來我們對您的保證。

SPARK油壓缸符合美國機械工程協會ASME B30.1標準：
1.於典型材料降屈服强度下，油壓缸有至少2:1的安全系數；
2.油壓設計爲：
A.於額定荷重110%時，全揚程操作次10次以上，
B.於額定荷重150%時，以90%揚程操作3次，操作完成後再以荷定重100%及全揚程狀態下檢視其功能是否正常；是否有漏油情況。

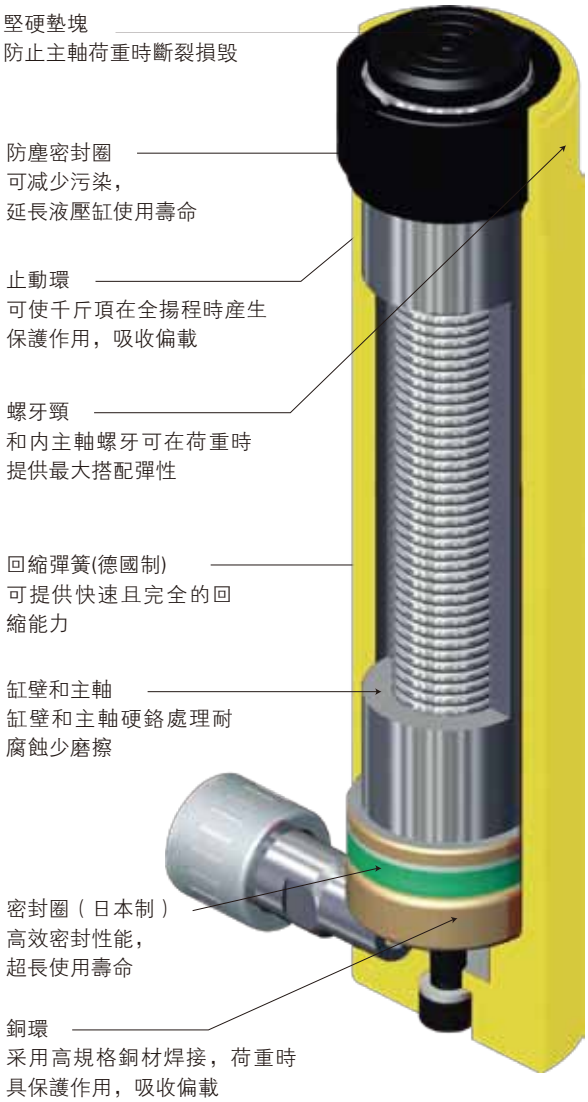

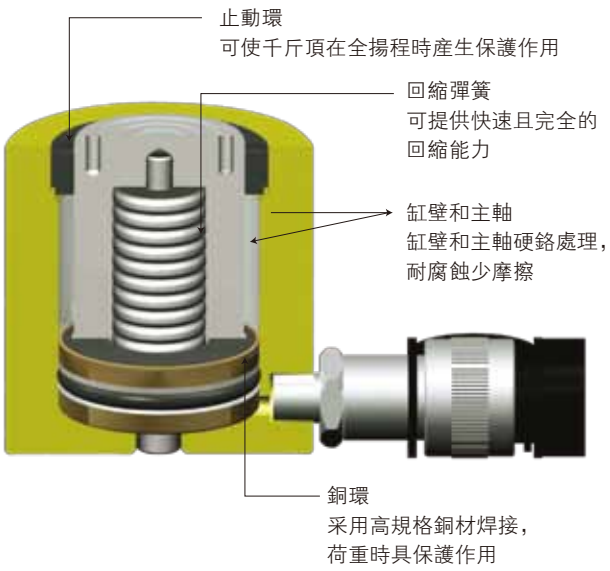

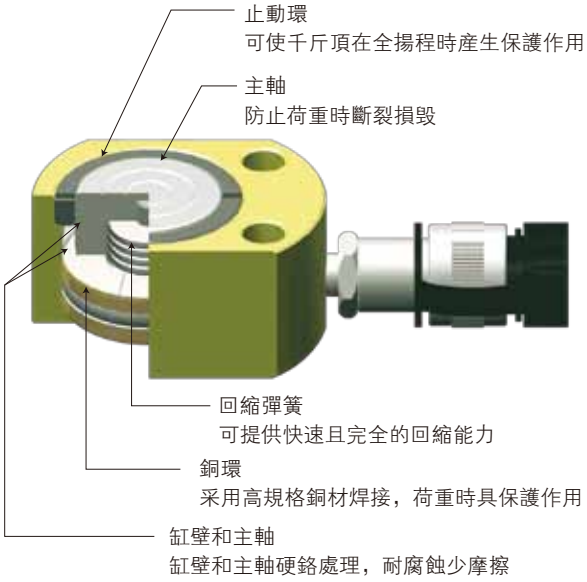

注：该油缸剖视图只代表典型的油缸结构，不能代表本节中将要介绍的所有油缸的结构。

◆RSM 單作用超薄型液壓油缸

- 扁平設計適用于窄小空間作業需求。
- 底座螺孔便于固定。
- 溝槽式主軸表面，不需加裝墊塊。
- 主軸及液壓缸內壁硬鉻處理耐磨、抗腐蝕。
- 强力彈簧加速主軸回縮速度。
- 防塵環減少污染物附着。
- 上螺帽保護主軸過度伸長。
- 表面烤漆美觀抗腐蝕、防銹。
- 各型號均含 3/8"NPT 快速接頭及防塵蓋。

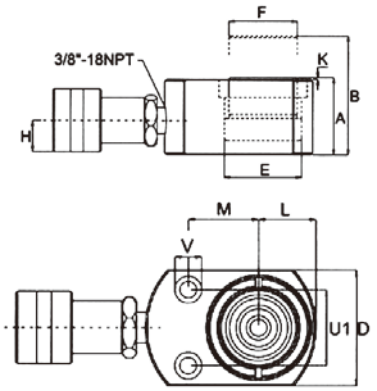

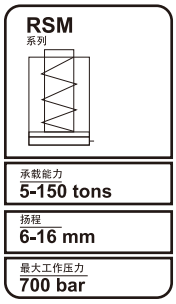

型　號	承載能力 (ton)	揚程 (mm)	受壓面積 (cm^2)	使用油量 (cm^3)	本體高度 A(mm)	伸長總高 B(mm)	外　徑 D(mm)	內　徑 E(mm)	主軸直徑 F(mm)
RSM–50	5	6	6.5	4	32	38	58×41	28.7	25.4
RSM–100	10	12	14.5	18	43	54	82×55	42.9	38.1
RSM–200	20	11	28.7	32	51	62	101×76	60.5	50.8
RSM–300	30	13	42.1	55	58	71	117×95	73.2	63.4
RSM–500	50	16	62.1	99	66	82	140×114	88.9	69.8
RSM–750	75	16	102.6	164	79	95	165×139	114.3	82.6
RSM–1000	100	16	126.7	203	85	101	178×153	127.0	92.2
RSM–1500	150	16	198.1	317	100	116	215×190	158.8	114.3

進油口距底部距離 H(mm)	凸出高度 K(mm)	偏心位置 L(mm)	魚眼位置 M(mm)	底座螺孔				重量 (kg)	型　號
				魚眼孔距 U1(mm)	孔 徑 V(mm)	魚 眼 (mm)	魚眼深度 (mm)		
16	1	20	22	28.5	5.5	7.9	4.3	1.0	RSM–50
19	1	27	34	36.6	7.1	10.7	7.9	1.4	RSM–100
19	1	39	39	49.3	10.0	15.1	9.9	3.1	RSM–200
19	2	47	44	52.3	10.0	15.9	11.2	4.5	RSM–300
19	2	57	53	66.5	11.9	19.0	12.7	6.8	RSM–500
19	2	69	66	76.2	13.5	20.6	14.2	11.3	RSM–750
19	2	76	74	76.2	13.5	20.6	14.2	14.5	RSM–1000
23	2	95	82	117.3	13.5	20.6	14.2	26.3	RSM–1500

◆RCS 單作用低型液壓油缸

- 質輕且基體低，但揚程要求較RSM高時，適用此系列。
- 溝槽式主軸表面具螺牙孔便于安裝傾斜墊塊(選配)。
- 主軸及液壓缸內壁硬鉻處理耐磨、抗腐蝕。
- 强力彈簧加速主軸回縮速度。
- 防塵環減少污染物附着。
- 上螺帽保護主軸過度伸長。
- 表面烤漆美觀抗腐蝕、防銹。
- 各型號均含 3/8"NPT 快速接頭及防塵蓋。

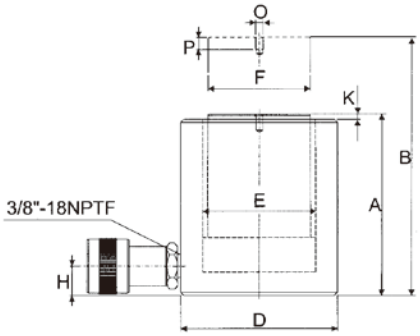

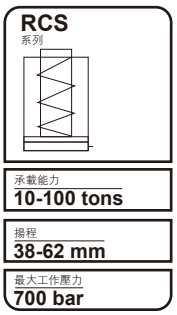

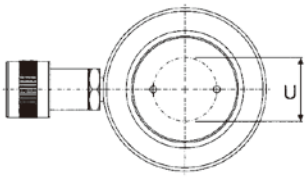

型　號	承載能力 (ton)	揚程 (mm)	受壓面積 (cm^2)	使用油量 (cm^3)	本體高度 A(mm)	伸長總高 B(mm)	外　徑 D(mm)
RCS-101	10	38	14.5	55	88	126	69
RCS-201	20	45	28.7	129	98	143	92
RCS-302	30	62	42.1	261	117	179	101
RCS-502	50	60	62.1	373	122	182	124
RCS-1002	100	57	126.7	722	141	198	165

內　徑 E(mm)	主軸直徑 F(mm)	進油口距底部距離 H(mm)	凸出高度 K(mm)	主軸螺紋 O(mm)	螺紋深度 P(mm)	螺紋孔距 U(mm)	重量 (kg)	型　號
42.9	38.1	17	5	M 4	8	26	4.1	RCS-101
60.5	50.8	17	3	M 5	8	39	5.0	RCS-201
73.2	66.5	19	3	M 5	8	39	6.8	RCS-302
88.9	69.8	23	2	M 5	8	39	10.9	RCS-502
127.0	92.2	31	1	M 8	10	55	22.7	RCS-1002

◆RAC 單作用鋁合金液壓油缸

- 鋁合金設計，質輕易携帶。
- 7075T–6 鋁合金材質，能以最小重量承最大能力。
- 墊塊及缸底墊塊預防荷重的危險。
- 表面經過硬化處理防損壞耐磨且延長使用壽命。
- 强力彈簧加速主軸回縮速度。
- 多層油封設計，預防金屬材質間互相磨擦，防止偏載受損。
- 上螺帽保護主軸過度伸長。
- 各型號均含 3/8"NPT 快速接頭及防塵蓋。
- 所有規格的油缸均有50–250mm的揚程可以定制。

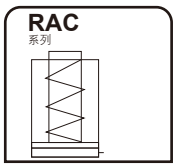

承載能力
20-150 tons

揚程
50-200mm

最大工作壓力
700 bar

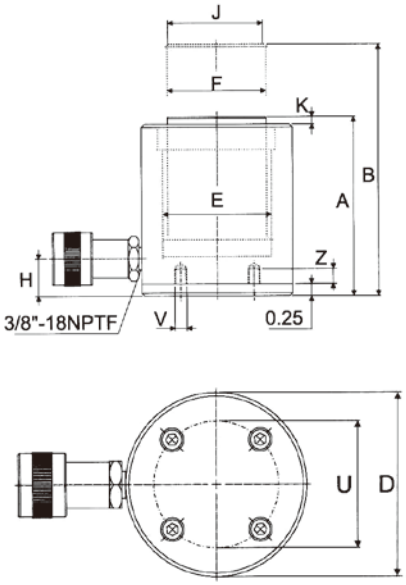

型　號	承載能力 (ton)	揚程 (mm)	受壓面積 (cm^2)	使用油量 (cm^3)	本體高度 A(mm)	伸長總高 B(mm)	外徑 D(mm)	內徑 E(mm)	主軸直徑 F(mm)	油孔位置 H(mm)	墊塊直徑 J(mm)	凸出高度 K(mm)	重量 (kg)	型　號
RAC–202	20	50	31.2	156	174	224	85	63	50	27	40	3	3.6	RAC–202
RAC–204		100	31.2	312	224	324	85	63	50	27	40	3	4.1	RAC–204
RAC–206		150	3.12	468	274	424	85	63	50	27	40	3	4.6	RAC–206
RAC–302	30	50	44.2	221	181	231	100	75	60	33	40	3	4.5	RAC–302
RAC–304		100	44.2	442	231	331	100	75	60	33	40	3	5.2	RAC–304
RAC–306		150	44.2	663	281	431	100	75	60	33	40	3	5.9	RAC–306
RAC–502	50	50	70.9	354	186	236	130	95	80	30	50	3	8.5	RAC–502
RAC–504		100	70.9	709	236	336	130	95	80	30	50	3	9.5	RAC–504
RAC–506		150	70.9	1063	286	436	130	95	80	30	50	3	11.1	RAC–506
RAC–1004	100	100	143.1	1431	271	371	180	135	110	46	94	3	19.6	RAC–1004
RAC–1006		150	143.1	2147	321	471	180	135	110	46	94	3	21.9	RAC–1006
RAC–1008		200	143.1	2863	371	571	180	135	110	46	94	3	24.2	RAC–1008
RAC–1506	150	150	227.0	3405	343	493	230	170	140	51	113	3	33.3	RAC–1506

◆RAR 雙作用鋁合金液壓油缸

- 鋁合金設計，質輕；配有可拆卸的把手易携帶。
- 7075T-6 鋁合金材質，其强度可于鋼制品媲美，能以最小重量承最大能力。
- 墊塊及缸底墊塊預防荷重的危險。
- 復合支撑環防止金屬間的相互接觸，增加油缸壽命，并能防止10%的偏載。
- 强力彈簧加速主軸回縮速度。
- 整體式擋圈防止助塞過度伸長。
- 表面經過硬化處理防損壞耐磨且延長使用壽命。
- 各型號均含 3/8"NPT 快速接頭及防塵蓋。
- 所有規格的油缸均有50-250mm的揚程可以定制。

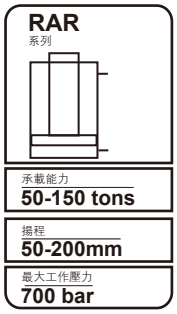

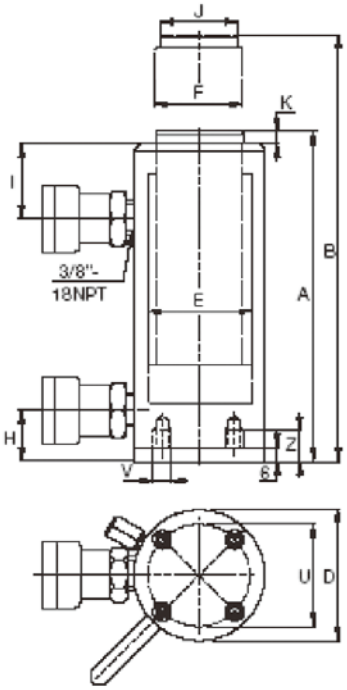

型　號	承載能力 (ton)	揚程 (mm)	最大出力 推 (KN)	最大出力 拉 (KN)	受壓面積 推 (cm^2)	受壓面積 拉 (cm^2)	使用油量 推 (cm^3)	使用油量 拉 (cm^3)	本體高度 A(mm)	伸長總高 B(mm)	外徑 D(mm)	內徑 E(mm)	主軸直徑 F(mm)	進油口距底部距離 (mm)	回油口距頂部距離 (mm)	重量 (kg)	型　號
RAR-502	50	50	496	187	70.9	26.7	354	134	201	251	145	95	75	30	56	11.1	RAR-502
RAR-504		100	496	187	70.9	26.7	709	267	251	351	145	95	75	30	56	12.7	RAR-504
RAR-506		150	496	187	70.9	26.7	1063	401	301	451	145	95	75	30	56	14.3	RAR-506
RAR-1004	100	100	1002	557	143.1	79.5	1431	795	301	401	185	135	90	43	80	19.3	RAR-1004
RAR-1006		150	1002	557	143.1	79.5	2147	1293	351	501	185	135	90	43	80	24.2	RAR-1006
RAR-1008		200	1002	557	143.0	79.5	2863	1590	401	601	185	135	90	43	80	25.1	RAR-1008
RAR-1506	150	150	1589	924	227.0	131.9	3405	1979	348	498	230	170	110	38	75	33.2	RAR-1506

RAR系列 K：3mm；RAR-502/504/506 J：50mm；RAR-1004/1006/1008 J：94mm；RAR-1506 J：113mm

◆RC 單作用液壓油缸

- 液壓缸外螺牙、主軸內螺牙及底座螺孔便于固定。
- 主軸及液壓缸內壁硬鉻處理耐磨、抗腐蝕。
- 强力彈簧加速主軸回縮速度。
- 防塵環減少污染物附着。
- 上螺帽保護主軸過度伸長。
- 表面烤漆美觀抗腐蝕、防銹。
- 外螺牙均含保護套。
- 各型號均含 3/8"NPT 快速接頭及防塵蓋。

安全考量 80%

- 本制造所提供的技術資料爲荷重和揚程之最大安全限制.
- 建議良好的操作範圍應僅使用標準的80%!

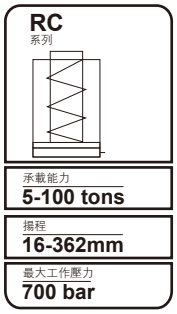

型　號	承載能力 (ton)	揚 程 (mm)	受壓面積 (cm^2)	使用油量 (cm^3)	本體高度 A(mm)	重量 (kg)
RC-50*	5	16	6.5	10	41	1.0
RC-51		25	6.5	16	110	1.0
RC-53		76	6.5	50	165	1.5
RC-55		127	6.5	83	215	1.9
RC-57		177	6.5	115	273	2.4
RC-59		232	6.5	151	323	2.8
RC-101	10	26	14.5	38	89	1.8
RC-102		54	14.5	78	121	2.3
RC-104		105	14.5	152	171	3.3
RC-106		156	14.5	226	247	4.4
RC-108		203	14.5	294	298	5.4
RC-1010		257	14.5	373	349	6.4
RC-1012		304	14.5	441	400	6.8
RC-1014		356	14.5	516	450	8.2
RC-151	15	25	20.3	51	124	3.3
RC-152		51	20.3	104	149	4.1
RC-154		101	20.3	205	200	5.0
RC-156		152	20.3	308	271	6.8
RC-158		203	20.3	411	322	8.2
RC-1510		254	20.3	516	373	9.5
RC-1512		305	20.3	619	423	10.9
RC-1514		356	20.3	723	474	11.8
RC-251	25	26	33.2	86	139	5.9
RC-252		50	33.2	166	165	6.4
RC-254		102	33.2	339	215	8.2
RC-256		158	33.2	525	273	10.0
RC-258		210	33.2	697	323	12.2
RC-2510		261	33.2	867	374	14.1
RC-2512		311	33.2	1033	425	16.3
RC-2514		362	33.2	1202	476	17.7
RC-308	30	209	42.1	880	387	18.1
RC-502	50	51	71.2	362	176	15.0
RC-504		101	71.2	719	227	19.1
RC-506		159	71.2	1131	282	23.1
RC-5013		337	71.2	2399	460	37.6
RC-756	75	156	102.6	1601	285	29.5
RC-7513		333	102.6	3417	492	59.0
RC-1004	100	102	133.3	1355	204	33.1
RC-1006		168	133.3	2239	357	59.0
RC-1008		203	133.3	2709	357	59.0
RC-10010		260	133.3	3466	449	72.6

* RC-50油壓缸具不可拆卸溝槽墊塊且無外螺牙　　**D1=41mm；L=20mm；M=25mm

◆ RC 單作用液壓油缸

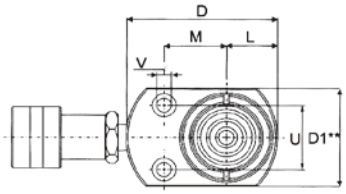

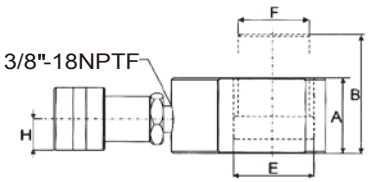

RC–50

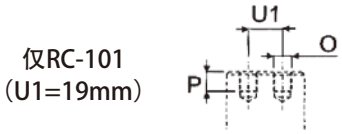

仅RC-101
(U1=19mm)

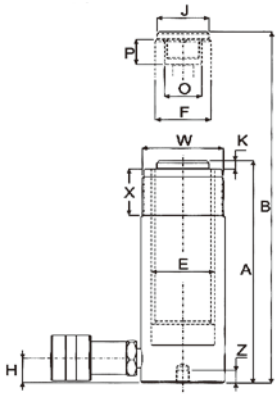

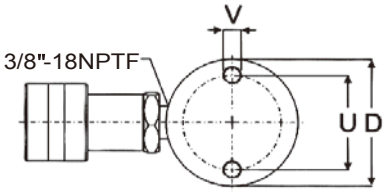

RC–51 至 RC–7513

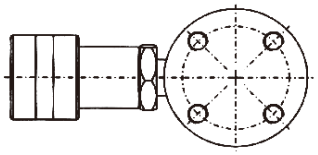

RC–1004 至 RC–10010

型　號	承載能力 (ton)	揚 程 (mm)	受壓面積 (cm^2)	使用油量 (cm^3)	本體高度 A(mm)	伸長總高 B(mm)	外 徑 D(mm)	內 徑 E(mm)
RC–50*	5	16	6.5	10	41	57	58	28.7
RC–51		25	6.5	16	110	135	38	28.7
RC–53		76	6.5	50	165	241	38	28.7
RC–55		127	6.5	83	215	342	38	28.7
RC–57		177	6.5	115	273	450	38	28.7
RC–59		232	6.5	151	323	555	38	28.7
RC–101	10	26	14.5	38	89	115	57	42.9
RC–102		54	14.5	78	121	175	57	42.9
RC–104		105	14.5	152	171	276	57	42.9
RC–106		156	14.5	226	247	403	57	42.9
RC–108		203	14.5	294	298	501	57	42.9
RC–1010		257	14.5	373	349	606	57	42.9
RC–1012		304	14.5	441	400	704	57	42.9
RC–1014		356	14.5	516	450	806	57	42.9
RC–151	15	25	20.3	51	124	149	69	50.8
RC–152		51	20.3	104	149	200	69	50.8
RC–154		101	20.3	205	200	301	69	50.8
RC–156		152	20.3	308	271	423	69	50.8
RC–158		203	20.3	411	322	525	69	50.8
RC–1510		254	20.3	516	373	627	69	50.8
RC–1512		305	20.3	619	423	728	69	50.8
RC–1514		356	20.3	723	474	830	69	50.8
RC–251	25	26	33.2	86	139	165	85	65.0
RC–252		50	33.2	166	165	215	85	65.0
RC–254		102	33.2	339	215	317	85	65.0
RC–256		158	33.2	525	273	431	85	65.0
RC–258		210	33.2	697	323	533	85	65.0
RC–2510		261	33.2	867	374	635	85	65.0
RC–2512		311	33.2	1033	425	736	85	65.0
RC–2514		362	33.2	1202	476	838	85	65.0
RC–308	30	209	42.1	880	387	596	101	73.2
RC–502	50	51	71.2	362	176	227	127	95.2
RC–504		101	71.2	719	227	328	127	95.2
RC–506		159	71.2	1131	282	441	127	95.2
RC–5013		337	71.2	2399	460	797	127	95.2
RC–756	75	156	102.6	1601	285	441	146	114.3
RC–7513		333	102.6	3417	492	825	146	114.3
RC–1004	100	102	133.3	1355	204	306	177	130.3
RC–1006		168	133.3	2239	357	525	177	130.3
RC–1008		203	133.3	2709	357	576	177	130.3
RC–10010		260	133.3	3466	449	709	177	130.3

主軸直徑 F(mm)	進油口距底部距離 H(mm)	墊塊直徑 J(mm)	凸出高度 K(mm)	主軸內牙 O	內牙深度 P(mm)	底座孔距 U(mm)	底座螺紋 V	螺紋深度 Z(mm)	油缸外牙 W	外牙長度 X(mm)	重量 (kg)	型　號
25.4	19	*	*	*	*	28	5.6mm	–	–	–	1.0	RC–50*
25.4	19	25	6	3/4"–16	14	25	1/4"–20UN	14	1 1/2"–16	28	1.0	RC–51
25.4	19	25	6	3/4"–16	14	25	1/4"–20UN	14	1 1/2"–16	28	1.5	RC–53
25.4	19	25	6	3/4"–16	14	25	1/4"–20UN	14	1 1/2"–16	28	1.9	RC–55
25.4	19	25	6	3/4"–16	16	25	1/4"–20UN	14	1 1/2"–16	28	2.4	RC–57
25.4	19	25	6	3/4"–16	16	25	1/4"–20UN	14	1 1/2"–16	28	2.8	RC–59
38.1	19	–	–	# 10–24UN	6	39	5/16"–18UN	12	2 1/4"–14	26	1.8	RC–101
38.1	19	35	6	1"–8	19	39	5/16"–18UN	12	2 1/4"–14	26	2.3	RC–102
38.1	19	35	6	1"–8	19	39	5/16"–18UN	12	2 1/4"–14	26	3.3	RC–104
38.1	19	35	6	1"–8	19	39	5/16"–18UN	12	2 1/4"–14	26	4.4	RC–106
38.1	19	35	6	1"–8	19	39	5/16"–18UN	12	2 1/4"–14	26	5.4	RC–108
38.1	19	35	6	1"–8	19	39	5/16"–18UN	12	2 1/4"–14	26	6.4	RC–1010
38.1	19	35	6	1"–8	19	39	5/16"–18UN	12	2 1/4"–14	26	6.8	RC–1012
38.1	19	35	6	1"–8	19	39	5/16"–18UN	12	2 1/4"–14	26	8.2	RC–1014
41.4	19	38	9	1"–8	25	47	3/8"–16UN	12	2 3/4"–16	30	3.3	RC–151
41.4	19	38	9	1"–8	25	47	3/8"–16UN	12	2 3/4"–16	30	4.1	RC–152
41.4	19	38	9	1"–8	25	47	3/8"–16UN	12	2 3/4"–16	30	5.0	RC–154
41.4	25	38	9	1"–8	25	47	3/8"–16UN	12	2 3/4"–16	30	6.8	RC–156
41.4	25	38	9	1"–8	25	47	3/8"–16UN	12	2 3/4"–16	30	8.2	RC–158
41.4	25	38	9	1"–8	25	47	3/8"–16UN	12	2 3/4"–16	30	9.5	RC–1510
41.4	25	38	9	1"–8	25	47	3/8"–16UN	12	2 3/4"–16	30	10.9	RC–1512
41.4	25	38	9	1"–8	25	47	3/8"–16UN	12	2 3/4"–16	30	11.8	RC–1514
57.2	25	50	10	1 1/2"–16	25	58	1/2"–13UN	19	3 5/16"–12	49	5.9	RC–251
57.2	25	50	10	1 1/2"–16	25	58	1/2"–13UN	19	3 5/16"–12	49	6.4	RC–252
57.2	25	50	10	1 1/2"–16	25	58	1/2"–13UN	19	3 5/16"–12	49	8.2	RC–254
57.2	25	50	10	1 1/2"–16	25	58	1/2"–13UN	19	3 5/16"–12	49	10.0	RC–256
57.2	25	50	10	1 1/2"–16	25	58	1/2"–13UN	19	3 5/16"–12	49	12.2	RC–258
57.2	25	50	10	1 1/2"–16	25	58	1/2"–13UN	19	3 5/16"–12	49	14.1	RC–2510
57.2	25	50	10	1 1/2"–16	25	58	1/2"–13UN	19	3 5/16"–12	49	16.3	RC–2512
57.2	25	50	10	1 1/2"–16	25	58	1/2"–13UN	19	3 5/16"–12	49	17.7	RC–2514
57.2	57	50	10	1 1/2"–16	25	–	–	–	3 5/16"–12	49	18.1	RC–308
79.5	33	71	2	–	–	95	1/2"–13UN	19	5"–12	55	15.0	RC–502
79.5	33	71	2	–	–	95	1/2"–13UN	19	5"–12	55	19.1	RC–504
79.5	35	71	2	–	–	95	1/2"–13UN	19	5"–12	55	23.1	RC–506
79.5	35	71	2	–	–	95	1/2"–13UN	19	5"–12	55	37.6	RC–5013
95.2	30	71	5	–	–	–	–	–	5 3/4"–12	44	29.5	RC–756
95.2	30	71	5	–	–	–	–	–	5 3/4"–12	44	59.0	RC–7513
104.9	41	71	2	–	–	–	–	–	6 7/8"–12	44	33.1	RC–1004
104.9	41	71	2	–	–	139	3/4"–10UN	25	6 7/8"–12	44	59.0	RC–1006
104.9	41	71	2	–	–	139	3/4"–10UN	25	6 7/8"–12	44	59.0	RC–1008
104.9	41	71	2	–	–	139	3/4"–10UN	25	6 7/8"–12	44	72.6	RC–10010

* RC–50油壓缸具不可拆卸溝槽墊塊且無外螺牙　**D1=41mm；L=20mm；M=25mm

◆RR 雙作用液壓油缸

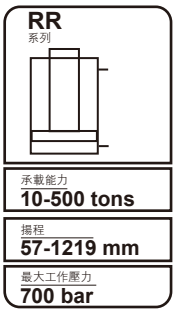

- 雙動設計，適用于推力及拉力之應用。
- 安全閥設計防止超壓損壞。
- 液壓缸外螺牙、主軸螺牙及底座螺孔便于固定。
- 主軸硬鉻處理耐磨、防蝕。
- 防塵環設計可保護活塞及內徑避免污染。
- 上螺帽保護主軸超揚升。
- 表面烤漆美觀抗腐蝕、防銹。
- 各型號均含 3/8"NPT 快速接頭及防塵蓋。
- RR系列千斤頂適用于橋梁起重、建築物改造、造船、公用設施和采礦設備維修。
- 需要同時荷重又能較精準控制壓力使用時，RR系列是最好的選擇。

液压泵浦

●雙動液壓千斤頂必須搭配具雙作用的液壓泵浦。

CLRG系列

● 倘若您使用狀態并非高循環重復使用，建議您CLRG是更經濟實惠的選擇。

● 千斤頂/油壓缸回縮能力實際值可能比計算值較低，原因在于釋放閥壓力設定：

RR–308/3014:	4000psi
RR–506/5013/5020:	6950psi
RR–756/7513:	7200psi

请勿调整安全阀压力!

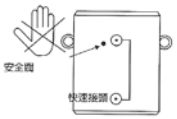

● 適用于雙作用千斤頂
RR,RRH,CLRG系列
大部分的雙作用千斤頂安全閥壓力設定值爲10000psi(700 bar),超出原廠設定值時,安全閥會噴出液壓油保護千斤頂,當安全閥發生漏油狀況時請先檢查快速接頭的連接狀況。

型 號	承載能力 (ton)	揚 程 (mm)	最大出力 (kN) 推力	最大出力 (kN) 拉力	使用油量 (cm³) 推力	使用油量 (cm³) 拉力	本體高度 A(mm)	重量 (kg)
RR-1010	10	254	101	33	368	122	409	12
RR-1012		305	101	33	442	147	457	14
RR-308	30	209	295	133	879	400	387	18
RR-3014		368	295	133	1549	703	549	29
RR-506	50	156	489	150	1111	335	331	30
RR-5013		334	489	150	2378	718	509	52
RR-5020		511	489	150	3638	1099	733	68
RR-756	75	156	718	220	1601	490	347	41
RR-7513		333	718	220	3417	1046	525	68
RR-1006	100	168	933	435	2238	1045	357	61
RR-10013		333	933	435	4439	2071	524	93
RR-10018		460	933	435	6132	2861	687	117
RR-1502	150	57	1386	668	1129	544	196	49
RR-1506		156	1386	668	3090	1488	385	93
RR-15013		333	1386	668	6597	3177	563	124
RR-15032		815	1386	668	16145	7775	1116	238
RR-2006	200	152	1995	1017	4332	2209	430	147
RR-20013		330	1995	1017	9405	4795	608	199
RR-20018		457	1995	1017	13025	6640	765	204
RR-20024		610	1995	1017	17385	8863	917	279
RR-20036		914	1995	1017	26049	13280	1222	383
RR-20048		1219	1995	1017	34741	17712	1527	483
RR-3006	300	153	3201	1703	6997	3721	485	200
RR-30012		305	3201	1703	13947	7418	638	312
RR-30018		457	3201	1703	20889	11114	790	385
RR-30024		609	3201	1703	27850	14811	943	469
RR-30036		915	3201	1703	41843	22253	1247	628
RR-30048		1219	3201	1703	55745	29646	1552	780
RR-4006	400	152	4292	2297	9319	4987	538	303
RR-40012		305	4292	2297	18700	10007	690	399
RR-40018		457	4292	2297	28018	14995	843	453
RR-40024		610	4292	2297	37400	20014	995	597
RR-40036		914	4292	2297	56037	29988	1300	792
RR-40048		1219	4292	2297	74737	39996	1605	980
RR-5006	500	153	5108	2838	11164	6203	577	432
RR-50012		305	5108	2838	22256	12365	730	589
RR-50018		457	5108	2838	33347	18526	882	680
RR-50024		609	5108	2838	44440	24689	1035	816
RR-50036		915	5108	2838	66768	36973	1339	1002
RR-50048		1219	5108	2838	88951	49418	1644	1224

RR-1010和RR-1012:N=32 mm　RR-308和RR-3014:N=55 mm

◆ RR 雙作用液壓油缸

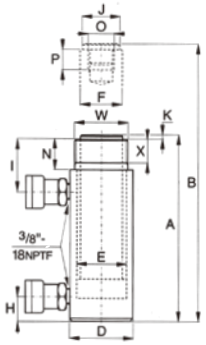

RR-1010 至 RR-3014

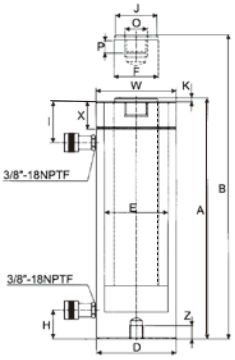

RR-506 至 RR-50048

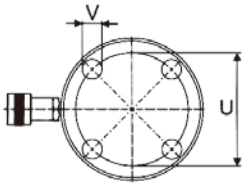

RR-1006 至 RR-30048
以下型號無安裝孔
RR-1010/1012/308/3014/
506/5013/5020/756/7513/
1502/15032

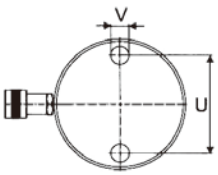

RR-4006 至 RR-50048
因爲它受裝配影響，所以
底部安裝孔衹是一個參考位置

型 號	承載能力 (ton)	揚 程 (mm)	最大出力 推力 (kN)	最大出力 拉力 (kN)	受壓面積 推力 (cm^2)	受壓面積 拉力 (cm^2)	使用油量 推力 (cm^3)	使用油量 拉力 (cm^3)	本體高度 A(mm)	伸長總高 B(mm)	外 徑 D(mm)
RR–1010	10	254	101	33	14.5	4.8	368	122	409	663	73
RR–1012		305	101	33	14.5	4.8	442	147	457	762	73
RR–308	30	209	295	133	42.1	19.1	879	400	387	596	101
RR–3014		368	295	133	42.1	19.1	1549	703	549	917	101
RR–506	50	156	489	150	71.2	21.5	1111	335	331	487	127
RR–5013		334	489	150	71.2	21.5	2378	718	509	843	127
RR–5020		511	489	150	71.2	21.5	3638	1099	733	1244	127
RR–756	75	156	718	220	102.6	31.4	1601	490	347	503	146
RR–7513		333	718	220	102.6	31.4	3417	1046	525	858	146
RR–1006	100	168	933	435	133.3	62.2	2238	1045	357	525	177
RR–10013		333	933	435	133.3	62.2	4439	2071	524	857	177
RR–10018		460	933	435	133.3	62.2	6132	2861	687	1147	177
RR–1502	150	57	1386	668	198.1	95.4	1129	544	196	253	203
RR–1506		156	1386	668	198.1	95.4	3090	1488	385	541	203
RR–15013		333	1386	668	198.1	95.4	6597	3177	563	897	203
RR–15032		815	1386	668	198.1	95.4	16145	7775	1116	1931	203
RR–2006	200	152	1995	1017	285.0	145.3	4332	2209	430	582	247
RR–20013		330	1995	1017	285.0	145.3	9405	4795	608	938	247
RR–20018		457	1995	1017	285.0	145.3	13025	6640	765	1222	247
RR–20024		610	1995	1017	285.0	145.3	17385	8863	917	1527	247
RR–20036		914	1995	1017	285.0	145.3	26049	13280	1222	2136	247
RR–20048		1219	1995	1017	285.0	145.3	34741	17712	1527	2746	247
RR–3006	300	153	3201	1703	457.3	243.2	6997	3721	485	638	311
RR–30012		305	3201	1703	457.3	243.2	13947	7418	638	943	311
RR–30018		457	3201	1703	457.3	243.2	20889	11114	790	1247	311
RR–30024		609	3201	1703	457.3	243.2	27850	14811	943	1552	311
RR–30036		915	3201	1703	457.3	243.2	41843	22253	1247	2162	311
RR–30048		1219	3201	1703	457.3	243.2	55745	29646	1552	2771	311
RR–4006	400	152	4292	2297	613.1	328.1	9319	4987	538	690	358
RR–40012		305	4292	2297	613.1	328.1	18700	10007	690	995	358
RR–40018		457	4292	2297	613.1	328.1	28018	14995	843	1300	358
RR–40024		610	4292	2297	613.1	328.1	37400	20014	995	1605	358
RR–40036		914	4292	2297	613.1	328.1	56037	29988	1300	2214	358
RR–40048		1219	4292	2297	613.1	328.1	74737	39996	1605	2824	358
RR–5006	500	153	5108	2838	729.7	405.4	11164	6203	577	730	397
RR–50012		305	5108	2838	729.7	405.4	22256	12365	730	1035	397
RR–50018		457	5108	2838	729.7	405.4	33347	18526	882	1339	397
RR–50024		609	5108	2838	729.7	405.4	44440	24689	1035	1644	397
RR–50036		915	5108	2838	729.7	405.4	66768	36973	1339	2254	397
RR–50048		1219	5108	2838	729.7	405.4	88951	49418	1644	2863	397

RR–1010和RR–1012:N=32 mm　RR–308和RR–3014:N=55 mm

內 徑 E(mm)	主軸 直徑 F(mm)	進油口距 底部距離 H(mm)	回油口距 頂部距離 I(mm)	墊塊 直徑 J(mm)	凸出 高度 K(mm)	主軸 內牙 O	內牙 深度 L(mm)	底座螺孔 底座 孔距 U(mm)	底座 螺紋 V	螺紋 深度 Z(mm)	油缸外牙 W	外牙 長度 X(mm)	重量 (kg)	型 號
42.9	34.9	36	57	35	6	1"–8	25	–	–	–	2¼"–14	26	12	RR–1010
42.9	34.9	36	57	35	6	1"–8	25	–	–	–	2¼"–14	26	14	RR–1012
73.2	54.1	57	81	50	10	1½"–16	25	–	–	–	3 5/16"–12	49	18	RR–308
73.2	54.1	57	81	50	10	1½"–16	25	–	–	–	3 5/16"–12	49	29	RR–3014
95.2	79.5	28	76	71	2	1"–12	25	–	–	–	5"–12	50	30	RR–506
95.2	79.5	28	76	71	2	1"–12	25	–	–	–	5"–12	50	52	RR–5013
95.2	79.5	57	76	71	2	1"–12	25	76	½"–13	25	5"–12	50	68	RR–5020
114.3	95.2	30	76	71	6	1"–12	38	–	–	–	5¾"–12	38	41	RR–756
114.3	95.2	30	81	71	6	1"–12	38	–	–	–	5¾"–12	38	68	RR–7513
130.3	95.2	38	71	76	3	1¾"–12	35	139	¾"–10	25	6⅞"–12	50	61	RR–1006
130.3	95.2	38	71	76	3	1¾"–12	35	139	¾"–10	25	6⅞"–12	50	93	RR–10013
130.3	95.2	41	92	76	3	1¾"–12	35	139	¾"–10	25	6⅞"–12	50	117	RR–10018
158.8	114.3	22	66	93	19	–	–	–	–	–	–	–	49	RR–1502
158.8	114.3	49	84	114	19	3⅜"–16	35	158	¾"–16	28	8"–12	60	93	RR–1506
158.8	114.3	49	84	114	19	3⅜"–16	35	158	¾"–16	28	8"–12	60	124	RR–15013
158.8	114.3	76	88	114	19	3⅜"–16	35	–	–	–	8"–12	60	238	RR–15032
190.5	133.4	57	96	133	22	–	–	127	1"–8	25	–	–	147	RR–2006
190.5	133.4	57	96	133	22	2½"–12	63	127	1"–8	25	9¾"–12	54	199	RR–20013
190.5	133.4	85	101	133	22	2½"–12	63	127	1"–8	25	9¾"–12	54	204	RR–20018
190.5	133.4	85	101	133	22	2½"–12	63	127	1"–8	25	9¾"–12	54	279	RR–20024
190.5	133.4	85	101	133	22	2½"–12	63	127	1"–8	25	9¾"–12	54	383	RR–20036
190.5	133.4	85	101	133	22	2½"–12	63	127	1"–8	25	9¾"–12	54	483	RR–20048
241.3	165.1	88	114	165	28	2½"–12	82	158	1¼"–7	44	12¼"–12	58	200	RR–3006
241.3	165.1	88	114	165	28	2½"–12	82	158	1¼"–7	44	12¼"–12	58	312	RR–30012
241.3	165.1	88	114	165	28	2½"–12	82	158	1¼"–7	44	12¼"–12	58	385	RR–30018
241.3	165.1	88	114	165	28	2½"–12	82	158	1¼"–7	44	12¼"–12	58	469	RR–30024
241.3	165.1	88	114	165	28	2½"–12	82	158	1¼"–7	44	12¼"–12	58	628	RR–30036
241.3	165.1	88	114	165	28	2½"–12	82	158	1¼"–7	44	12¼"–12	58	780	RR–30048
279.4	190.5	108	133	190	28	3"–12	95	203	1½"–6	50	14⅛"–8	65	303	RR–4006
279.4	190.5	108	133	190	28	3"–12	95	203	1½"–6	50	14⅛"–8	65	399	RR–40012
279.4	190.5	108	133	190	28	3"–12	95	203	1½"–6	50	14⅛"–8	65	453	RR–40018
279.4	190.5	108	133	190	28	3"–12	95	203	1½"–6	50	14⅛"–8	65	597	RR–40024
279.4	190.5	108	133	190	28	3"–12	95	203	1½"–6	50	14⅛"–8	65	792	RR–40036
279.4	190.5	108	133	190	28	3"–12	95	203	1½"–6	50	14⅛"–8	65	980	RR–40048
304.8	203.2	120	152	203	28	3¼"–12	108	203	1¾"–5	54	15⅝"–8	79	432	RR–5006
304.8	203.2	120	152	203	28	3¼"–12	108	203	1¾"–5	54	15⅝"–8	79	589	RR–50012
304.8	203.2	120	152	203	28	3¼"–12	108	203	1¾"–5	54	15⅝"–8	79	680	RR–50018
304.8	203.2	120	152	203	28	3¼"–12	108	203	1¾"–5	54	15⅝"–8	79	816	RR–50024
304.8	203.2	120	152	203	28	3¼"–12	108	203	1¾"–5	54	15⅝"–8	79	1002	RR–50036
304.8	203.2	120	152	203	28	3¼"–12	108	203	1¾"–5	54	15⅝"–8	79	1224	RR–50048

◆RCH 單作用中空液壓油缸

- 中空柱塞設計，適用于推力及拉力之應用。
- 低外型、高揚程適用于狹窄空間。
- 液壓缸在最大行程亦能承載最大荷重。
- 外螺牙便于固定且各均附螺牙保護套。
- 主軸及液壓缸內壁硬鉻處理耐磨、抗腐蝕，彈簧回縮。
- 防塵環設計可保護活塞和油缸內壁避免污染，延長油缸壽命。
- 上螺帽保護主軸過度伸長。
- 表面烤漆美觀抗腐蝕、防銹。
- 各型號均含 3/8"NPT 快速接頭及防塵蓋。
- RCH–120 附有 1/4 NPTF 孔配裝 3/8NPT 快速接頭。

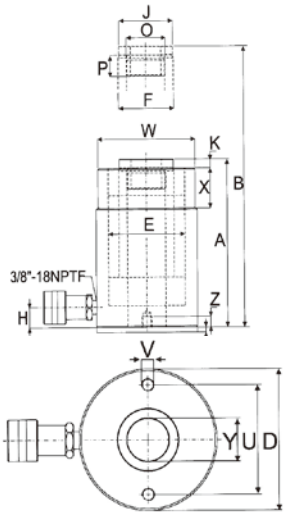

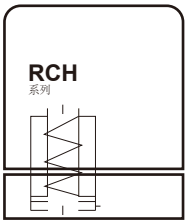

承載能力
12-100 tons

揚程
8-155 mm

中心孔徑
19.6-79.0 mm

最大工作壓力
700 bar

型　號	承載能力 (ton)	揚程 (mm)	受壓面積 (cm^2)	使用油量 (cm^3)	本體高度 A(mm)	伸長總高 B(mm)	外徑 D(mm)	內徑 E(mm)	主軸直徑 F(mm)	進油口距底部距離 H(mm)	墊塊直徑 J(mm)
RCH–120	12	8	17.9	14	55	63	69	54.1	35.1	9	–
RCH–121		42	17.9	75	120	162	69	54.1	35.1	19	–
RCH–123		76	17.9	136	184	260	69	54.1	35.1	19	–
RCH–202	20	49	30.7	150	162	211	98	73.1	54.1	19	54
RCH–204		102	30.7	311	242	344	98	73.1	54.1	19	54
RCH–206		155	30.7	476	306	461	98	73.1	54.1	19	54
RCH–302	30	64	46.6	298	178	242	114	88.9	63.5	22	63
RCH–304		102	46.6	473	233	335	114	88.9	63.5	22	63
RCH–306		155	46.6	722	330	485	114	88.9	63.5	25	63
RCH–603	60	76	82.3	626	247	323	159	123.9	91.9	31	91
RCH–606		153	82.3	1259	323	476	159	123.9	91.9	31	91
RCH–1003	100	76	133.0	1011	254	330	212	165.1	127.0	38	126

凸出高度 K(mm)	主軸內牙 O	內牙深度 P(mm)	油缸外牙 W	外牙長度 X(mm)	中孔直徑 Y(mm)	底座螺孔 底孔孔距 U(mm)	底座螺孔 底座螺紋 V	底座螺孔 螺紋深度 Z(mm)	重量 (Kg)	型　號
–	$^3/_4$"–16UN	16	$2^3/_4$"–16	30	19.6	50.8	$^5/_{16}$"–18UNC	9.0	1.5	RCH–120
–	–	–	$2^3/_4$"–16	30	19.6	–	–	–	2.8	RCH–121
–	–	–	$2^3/_4$"–16	30	19.6	50.8	$^5/_{16}$"–18UNC	12.7	4.4	RCH–123
6.9	$1^9/_{16}$"–16UN	19	$3^7/_8$"–12	38	26.9	82.6	$^3/_8$"–16UNC	9.4	7.7	RCH–202
6.9	$1^9/_{16}$"–16UN	19	$3^7/_8$"–12	38	26.9	82.6	$^3/_8$"–16UNC	9.4	10.0	RCH–204
6.9	$1^9/_{16}$"–16UN	19	$3^7/_8$"–12	38	26.9	82.6	$^3/_8$"–16UNC	9.4	14.1	RCH–206
9.7	$1^{13}/_{16}$"–16UN	22	$4^1/_2$"–12	42	33.3	92.2	$^3/_8$"–16UNC	14.0	10.9	RCH–302
9.7	$1^{13}/_{16}$"–16UN	22	$4^1/_2$"–12	42	33.3	92.2	$^3/_8$"–16UNC	14.0	14.1	RCH–304
9.7	$1^{13}/_{16}$"–16UN	22	$4^1/_2$"–12	42	33.3	92.2	$^3/_8$"–16UNC	14.0	21.8	RCH–306
12.7	$2^3/_4$"–16UN	19	$6^1/_4$"–12	48	53.8	130.3	$^1/_2$"–13UNC	14.0	28.1	RCH–603
12.7	$2^3/_4$"–16UN	19	$6^1/_4$"–12	48	53.8	130.3	$^1/_2$"–13UNC	14.0	35.4	RCH–606
12.7	4"–16UN	25	$8^3/_8$"–12	60	79.0	177.8	$^5/_8$"–11UNC	19.0	63.0	RCH–1003

◆RRH 雙作用中空液壓油缸

- 中空柱塞設計，適用于推力及拉力之應用。
- 安全閥設計防止超壓損壞。
- 液壓缸在最大行程亦能承載最大荷重。
- 外螺牙便于固定（除RRH–1001及RRH–1508）均附螺牙保護套。
- 主軸硬鉻處理耐磨防腐蝕。
- 防塵環設計可保護活塞和油缸內壁避免污染，延長油缸壽命。
- 上螺帽保護主軸過度伸長。
- 表面烤漆美觀抗腐蝕、防銹。
- 各型號均含 3/8"NPT 快速接頭及防塵蓋。

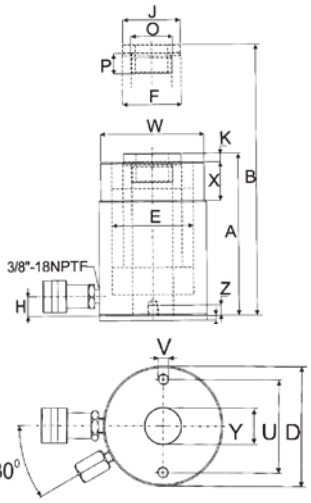

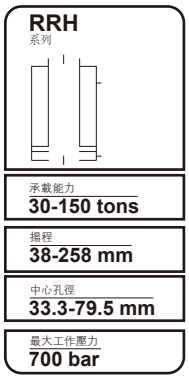

型 號	承載能力 (ton)	揚程 (mm)	最大出力 推 (kN)	最大出力 拉 (kN)	受壓面積 推 (cm^2)	受壓面積 拉 (cm^2)	使用油量 推 (cm^3)	使用油量 拉 (cm^3)	本體高度 A(mm)	伸長總高 B(mm)	外徑 D(mm)	內徑 E(mm)	主軸直徑 F(mm)	進油口距底部距離 H(mm)
RRH–307	30	178	326	213	46.6	30.4	829	541	330	508	114	88.9	63.5	25
RRH–3010		258	326	213	46.6	30.4	1202	784	431	689	114	88.9	63.5	25
RRH–603	60	89	576	380	82.3	54.2	733	482	247	336	159	123.9	92.2	31
RRH–606		166	576	380	82.3	54.2	1366	900	323	489	159	123.9	92.2	31
RRH–6010		257	576	380	82.3	54.2	2115	1393	438	695	159	123.9	92.2	31
RRH–1001	100	38	931	612	133.0	87.4	505	333	165	203	212	165.1	127.0	38
RRH–1003		76	931	612	133.0	87.4	1011	666	254	330	212	165.1	127.0	38
RRH–1006		153	931	612	133.0	87.4	2035	1337	342	495	212	165.1	127.0	38
RRH–10010		257	931	612	133.0	87.4	3420	2246	460	717	212	165.1	127.0	38
RRH–1508	150	203	1429	718	204.1	102.6	4144	2083	349	552	247	190.5	152.4	38

回油口距頂部距離 I(mm)	墊塊直徑 J(mm)	凸出高度 K(mm)	主軸內牙 O	內牙深度 P(mm)	油缸外牙 W	外牙長度 X(mm)	中孔直徑 Y(mm)	底座螺孔 底孔孔距 U(mm)	底座螺孔 底座螺紋 V	底座螺孔 螺紋深度 Z(mm)	重量 (Kg)	型 號
60	63	9	$1\frac{13}{16}$"–16	22	$4\frac{1}{2}$"–12	42	33.3	92.2	$\frac{3}{8}$"–16	15.7	21	RRH–307
60	63	9	$1\frac{13}{16}$"–16	22	$4\frac{1}{2}$"–12	42	33.3	92.2	$\frac{3}{8}$"–16	15.7	27	RRH–3010
66	91	12	$2\frac{3}{4}$"–16	19	$6\frac{1}{4}$"–12	48	54.1	130.0	$\frac{1}{2}$"–13	14.0	28	RRH–603
66	91	12	$2\frac{3}{4}$"–16	19	$6\frac{1}{4}$"–12	48	54.1	130.0	$\frac{1}{2}$"–13	14.0	35	RRH–606
66	91	12	$2\frac{3}{4}$"–16	19	$6\frac{1}{4}$"–12	48	54.1	130.0	$\frac{1}{2}$"–13	14.0	45	RRH–6010
44	126	12	4"–16	25	–	–	79.5	177.8	$\frac{5}{8}$"–11	19.0	33	RRH–1001
85	126	12	4"–16	25	$8\frac{3}{8}$"–12	60	79.5	177.8	$\frac{5}{8}$"–11	19.0	61	RRH–1003
85	126	12	4"–16	25	$8\frac{3}{8}$"–12	60	79.5	177.8	$\frac{5}{8}$"–11	19.0	79	RRH–1006
85	126	12	4"–16	25	$8\frac{3}{8}$"–12	60	79.5	177.8	$\frac{5}{8}$"–11	19.0	106	RRH–10010
60	127	4	$4\frac{1}{4}$"–16	25	–	–	79.5	–	–	–	111	RRH–1508

◆CLSG 單作用大噸位液壓油缸

- CLSG系列均具底座螺孔。
- 防塵環減少污染物附着。
- 主軸及液壓缸內壁硬鉻處理耐磨、抗腐蝕。
- 單動負載回縮。
- 各型號均含 3/8"NPT 快速接頭及防塵蓋。
- 整體性上螺帽保護主軸過度伸長。
- 表面烤漆美觀抗腐蝕、防銹。
- 可接受大噸位和不同揚程定制。

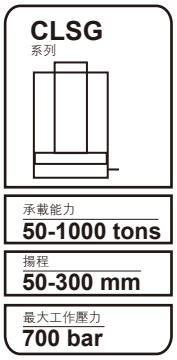

底座螺孔方位

- 上方底座螺孔依據油孔位置設定方位。
- 下方底座螺孔則依本廠設計設定方位。

規格/特色

- 高硬度、可移除式溝槽墊塊
- 配有 3/8 NPTF 母接頭及防塵蓋
- 頂部及側邊具有吊環孔

墊塊/鞍座

- CLSG–系列均配有可移除式溝槽墊塊
- 選配之傾斜墊塊請參閱選擇對照資訊

大噸數、低高度時

- 當要求大噸位、低本體高度時薄型自鎖液壓油缸可爲您提升開始的幾厘米。

油壓缸能力選擇

- 高於1000噸以上油壓缸亦提供制造。
- 請將您在舉昇系統中所需要的援助建議和相關技術資訊與就近的SPARK服務中心取得聯系與描述。

型 號	承載能力 (ton)	揚程 (mm)	受壓面積 (cm^2)	使用油量 (cm^3)	本體高度 A(mm)	重量 (kg)
CLSG-502	50	50	77.0	385	162	17
CLSG-504		100	77.0	770	212	20
CLSG-506		150	77.0	1155	262	23
CLSG-508		200	77.0	1540	312	27
CLSG-5010		250	77.0	1924	362	31
CLSG-5012		300	77.0	2309	412	34
CLSG-1002	100	50	132.7	664	182	19
CLSG-1004		100	132.7	1327	232	29
CLSG-1006		150	132.7	1991	282	40
CLSG-1008		200	132.7	2655	332	50
CLSG-10010		250	132.7	3318	382	61
CLSG-10012		300	132.7	3982	432	71
CLSG-1502	150	50	198.6	993	196	39
CLSG-1504		100	198.6	1986	246	52
CLSG-1506		150	198.6	2978	296	65
CLSG-1508		200	198.6	3971	346	78
CLSG-15010		250	198.6	4964	396	92
CLSG-15012		300	198.6	5957	446	105
CLSG-2002	200	50	265.9	1330	216	55
CLSG-2006		150	265.9	3989	316	91
CLSG-20012		300	265.9	7977	466	146
CLSG-2502	250	50	366.4	1832	235	102
CLSG-2506		150	366.4	5497	335	136
CLSG-25012		300	366.4	10993	485	207
CLSG-3002	300	50	456.2	2281	312	184
CLSG-3006		150	456.2	6843	412	232
CLSG-30012		300	456.2	13685	562	303
CLSG-4002	400	50	559.9	2800	375	270
CLSG-4006		150	559.9	8399	475	330
CLSG-40012		300	559.9	16797	625	421
CLSG-5002	500	50	730.6	3653	419	401
CLSG-5006		150	730.6	10959	519	480
CLSG-50012		300	730.6	21918	669	599
CLSG-6002	600	50	855.3	4276	429	474
CLSG-6006		150	855.3	12829	529	565
CLSG-60012		300	855.3	25659	679	701
CLSG-8002	800	50	1176.3	5881	474	741
CLSG-8006		150	1176.3	17644	574	880
CLSG-80012		300	1176.3	35288	724	1058
CLSG-10002	1000	50	1465.7	7329	564	1062
CLSG-10006		150	1465.7	21986	664	1213
CLSG-100012		300	1465.7	43972	814	1439

◆CLSG 單作用大嚬位液壓油缸

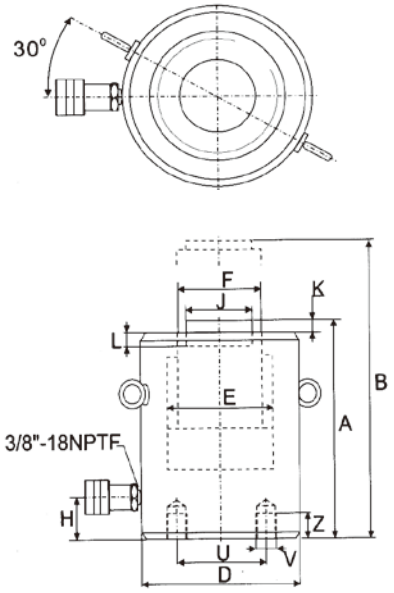

CLSG - 502 至 CLSG - 15012

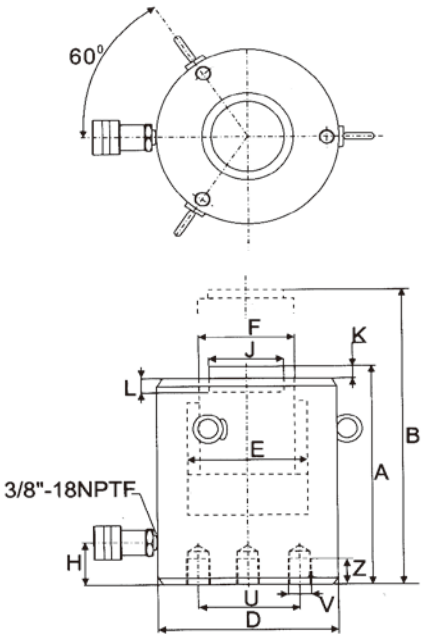

CLSG - 2002 至 CLSG - 100012

型　號	承載能力 (ton)	揚程 (mm)	受壓面積 (cm^2)	使用油量 (cm^3)	本體高度 A(mm)
CLSG–502	50	50	77.0	385	162
CLSG–504		100	77.0	770	212
CLSG–506		150	77.0	1155	262
CLSG–508		200	77.0	1540	312
CLSG–5010		250	77.0	1924	362
CLSG–5012		300	77.0	2309	412
CLSG–1002	100	50	132.7	664	182
CLSG–1004		100	132.7	1327	232
CLSG–1006		150	132.7	1991	282
CLSG–1008		200	132.7	2655	332
CLSG–10010		250	132.7	3318	382
CLSG–10012		300	132.7	3982	432
CLSG–1502	150	50	198.6	993	196
CLSG–1504		100	198.6	1986	246
CLSG–1506		150	198.6	2978	296
CLSG–1508		200	198.6	3971	346
CLSG–15010		250	198.6	4964	396
CLSG–15012		300	198.6	5957	446
CLSG–2002	200	50	265.9	1330	216
CLSG–2006		150	265.9	3989	316
CLSG–20012		300	265.9	7977	466
CLSG–2502	250	50	366.4	1832	235
CLSG–2506		150	366.4	5497	335
CLSG–25012		300	366.4	10993	485
CLSG–3002	300	50	456.2	2281	312
CLSG–3006		150	456.2	6843	412
CLSG–30012		300	456.2	13685	562
CLSG–4002	400	50	559.9	2800	375
CLSG–4006		150	559.9	8399	475
CLSG–40012		300	559.9	16797	625
CLSG–5002	500	50	730.6	3653	419
CLSG–5006		150	730.6	10959	519
CLSG–50012		300	730.6	21918	669
CLSG–6002	600	50	855.3	4276	429
CLSG–6006		150	855.3	12829	529
CLSG–60012		300	855.3	25659	679
CLSG–8002	800	50	1176.3	5881	474
CLSG–8006		150	1176.3	17644	574
CLSG–80012		300	1176.3	35288	724
CLSG–10002	1000	50	1465.7	7329	564
CLSG–10006		150	1465.7	21986	664
CLSG–100012		300	1465.7	43972	814

伸長總高 B(mm)	主軸直徑 F(mm)	進油口距底部距離 H(mm)	墊塊直徑 J(mm)	凸出高度 K(mm)	主軸孔深度 L(mm)	底座螺孔			重量 (kg)	型 號
						底座孔距 U(mm)	底座螺紋 V(mm)	螺紋深度 Z(mm)		
212	70	52	50	1	19	65	2*M12	22	17	CLSG-502
312	70	52	50	1	19	65	2*M12	22	20	CLSG-504
412	70	52	50	1	19	65	2*M12	22	23	CLSG-506
512	70	52	50	1	19	65	2*M12	22	27	CLSG-508
612	70	52	50	1	19	65	2*M12	22	31	CLSG-5010
712	70	52	50	1	19	65	2*M12	22	34	CLSG-5012
232	95	54	75	1	19	95	2*M12	22	19	CLSG-1002
332	95	54	75	1	19	95	2*M12	22	29	CLSG-1004
432	95	54	75	1	19	95	2*M12	22	40	CLSG-1006
532	95	54	75	1	19	95	2*M12	22	50	CLSG-1008
632	95	54	75	1	19	95	2*M12	22	61	CLSG-10010
732	95	54	75	1	19	95	2*M12	22	71	CLSG-10012
246	114	61	94	1	19	130	2*M12	22	39	CLSG-1502
346	114	61	94	1	19	130	2*M12	22	52	CLSG-1504
446	114	61	94	1	19	130	2*M12	22	65	CLSG-1506
546	114	61	94	1	19	130	2*M12	22	78	CLSG-1508
646	114	61	94	1	19	130	2*M12	22	92	CLSG-15010
746	114	61	94	1	19	130	2*M12	22	105	CLSG-15012
266	133	67	113	1	24	165	3*M12	22	55	CLSG-2002
466	133	67	113	1	24	165	3*M12	22	91	CLSG-2006
766	133	67	113	1	24	165	3*M12	22	146	CLSG-20012
285	165	73	145	1	24	190	3*M12	22	102	CLSG-2502
485	165	73	145	1	24	190	3*M12	22	136	CLSG-2506
785	165	73	145	1	24	190	3*M12	22	207	CLSG-25012
362	197	101	177	1	19	180	3*M16	36	184	CLSG-3002
562	197	101	177	1	19	180	3*M16	36	232	CLSG-3006
862	197	101	177	1	19	180	3*M16	36	303	CLSG-30012
425	216	114	196	3	27	205	3*M16	36	270	CLSG-4002
625	216	114	196	3	27	205	3*M16	36	330	CLSG-4006
925	216	114	196	3	27	205	3*M16	36	421	CLSG-40012
469	248	114	228	3	27	250	3*M24	38	401	CLSG-5002
669	248	114	228	3	27	250	3*M24	38	480	CLSG-5006
969	248	114	228	3	27	250	3*M24	38	599	CLSG-50012
479	267	114	247	3	27	275	3*M24	38	474	CLSG-6002
679	267	114	247	3	27	275	3*M24	38	565	CLSG-6006
979	267	114	247	3	27	275	3*M24	38	701	CLSG-60012
524	317	149	297	3	27	330	3*M24	38	741	CLSG-8002
724	317	149	297	3	27	330	3*M24	38	880	CLSG-8006
1024	317	149	297	3	27	330	3*M24	38	1058	CLSG-80012
614	343	174	323	3	27	375	3*M24	38	1062	CLSG-10002
814	343	174	323	3	27	375	3*M24	38	1213	CLSG-10006
1114	343	174	323	3	27	375	3*M24	38	1439	CLSG-100012

◆CLRG 雙作用大噸位液壓油缸

- CLRG系列均具底座螺孔。
- 雙動推、拉液壓回縮。
- 主軸硬鉻處理，耐磨、抗腐蝕。
- 油壓缸的回油油路具回油安全閥裝置預防突然超壓損壞。
- 可替換式的溝槽墊塊爲標準配件。
- 防塵環減少污染物附着。
- 表面烤漆美觀抗腐蝕、防銹。
- 各型號均含 3/8"NPT 快速接頭及防塵蓋。
- 可接受大噸位和不同揚程的定制。

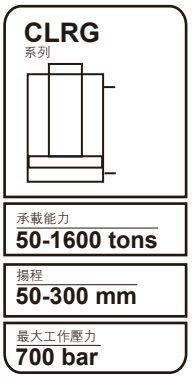

底座螺孔方位

- 上方底座螺孔依據油孔位置設定方位。
- 下方底座螺孔則依本廠設計設定方位。

規格/特色

- 高硬度、可移除式溝漕墊塊
- 配有 3/8 NPTF 母接頭及防塵蓋
- 頂部及側邊具有吊環孔

墊塊/鞍座

- CLRG–系列均配有可移除式溝漕墊塊
- 選配之傾斜墊塊請參閱選擇對照資訊

油壓缸能力選擇

- 高於1000噸以上油壓缸亦提供制造。
- 請將您在舉昇系統中所需要的援助建議和相關技術資訊與就近的SPARK服務中心取得聯系與描述。

请勿调整安全阀压力!

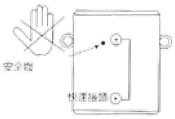

型 號	承載能力 (ton)	揚 程 (mm)	最大出力 (kN) 推	最大出力 (kN) 拉	受壓面積 (cm^2) 推	受壓面積 (cm^2) 拉	使用油量 (cm^3) 推	使用油量 (cm^3) 拉	本體高度 A(mm)	重量 (kg)
CLRG–502	50	50	539	269	76.2	37.7	385	192	162	17
CLRG–504		100	539	269	76.2	37.7	770	385	212	20
CLRG–506		150	539	269	76.2	37.7	1155	577	262	23
CLRG–508		200	539	269	76.2	37.7	1540	770	312	27
CLRG–5010		250	539	269	76.2	37.7	1924	962	362	31
CLRG–5012		300	539	269	76.2	37.7	2309	1155	412	34
CLSG–1002	100	50	929	433	132.7	61.9	664	309	182	19
CLRG–1004		100	929	433	132.7	61.9	1327	619	232	29
CLRG–1006		150	929	433	132.7	61.9	1991	928	282	40
CLRG–1008		200	929	433	132.7	61.9	2655	1237	332	50
CLRG–10010		250	929	433	132.7	61.9	3318	1546	382	61
CLRG–10012		300	929	433	132.7	61.9	3982	1856	432	71
CLRG–1502	150	50	1390	675	198.6	96.5	993	482	196	39
CLRG–1504		100	1390	675	198.6	96.5	1986	965	246	52
CLRG–1506		150	1390	675	198.6	96.5	2978	1447	296	65
CLRG–1508		200	1390	675	198.6	96.5	3971	1930	346	78
CLRG–15010		250	1390	675	198.6	96.5	4964	2412	396	92
CLRG–15012		300	1390	675	198.6	96.5	5957	2895	446	105
CLRG–2002	200	50	1861	889	265.9	127.0	1330	635	216	55
CLRG–2006		150	1861	889	265.9	127.0	3989	1905	316	91
CLRG–20012		300	1861	889	265.9	127.0	7977	3809	466	146
CLRG–2502	250	50	2565	1068	366.4	152.6	1832	763	235	102
CLRG–2506		150	2565	1068	366.4	152.6	5497	2289	335	136
CLRG–25012		300	2565	1068	366.4	152.6	10993	4578	485	207
CLRG–3002	300	50	3193	1060	456.2	151.4	2281	757	312	184
CLRG–3006		150	3193	1060	456.2	151.4	6843	2270	412	232
CLRG–30012		300	3193	1060	456.2	151.4	13685	4541	562	303
CLRG–4002	400	50	3919	1354	559.9	193.5	2800	967	375	270
CLRG–4006		150	3919	1354	559.9	193.5	8399	2902	475	330
CLRG–40012		300	3919	1354	559.9	193.5	16797	5804	625	421
CLRG–5002	500	50	5114	1733	730.6	247.6	3653	1238	419	401
CLRG–5006		150	5114	1733	730.6	247.6	10959	3713	519	480
CLRG–50012		300	5114	1733	730.6	247.6	21918	7427	669	599
CLRG–6002	600	50	5987	2068	855.3	295.4	4276	1477	429	474
CLRG–6006		150	5987	2068	855.3	295.4	12829	4431	529	565
CLRG–60012		300	5987	2068	855.3	295.4	25659	8862	679	701
CLRG–8002	800	50	8234	2709	1176.3	387.0	5881	1935	474	741
CLRG–8006		150	8234	2709	1176.3	387.0	17644	5806	574	880
CLRG–80012		300	8234	2709	1176.3	387.0	35288	11611	724	1058
CLRG–10002	1000	50	10260	3792	1465.7	541.7	7329	2709	564	1062
CLRG–10006		150	10260	3792	1465.7	541.7	21986	8126	664	1213
CLRG–100012		300	10260	3792	1465.7	541.7	43972	16252	814	1439
CLRG–16006	1600	155	16024	4891	2289.1	699.3	35495	10845	825	2179

◆CLRG 雙作用大噸位液壓油缸

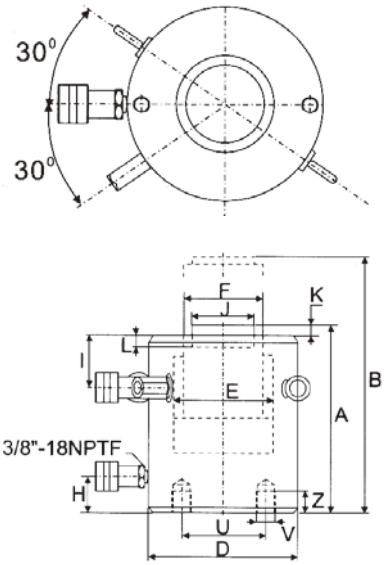

CLRG–502 至 CLRG–15012

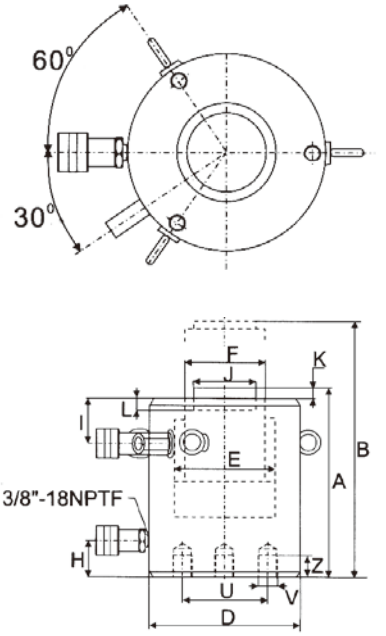

CLRG–2002 至 CLRG–100012

型 號	承載能力 (ton)	揚 程 (mm)	最大出力 推 (kN)	最大出力 拉 (kN)	受壓面積 推 (cm^2)	受壓面積 拉 (cm^2)	使用油量 推 (cm^3)	使用油量 拉 (cm^3)	本體高度 A(mm)
CLRG–502	50	50	539	269	76.2	37.7	385	192	162
CLRG–504		100	539	269	76.2	37.7	770	385	212
CLRG–506		150	539	269	76.2	37.7	1155	577	262
CLRG–508		200	539	269	76.2	37.7	1540	770	312
CLRG–5010		250	539	269	76.2	37.7	1924	962	362
CLRG–5012		300	539	269	76.2	37.7	2309	1155	412
CLSG–1002	100	50	929	433	132.7	61.9	664	309	182
CLRG–1004		100	929	433	132.7	61.9	1327	619	232
CLRG–1006		150	929	433	132.7	61.9	1991	928	282
CLRG–1008		200	929	433	132.7	61.9	2655	1237	332
CLRG–10010		250	929	433	132.7	61.9	3318	1546	382
CLRG–10012		300	929	433	132.7	61.9	3982	1856	432
CLRG–1502	150	50	1390	675	198.6	96.5	993	482	196
CLRG–1504		100	1390	675	198.6	96.5	1986	965	246
CLRG–1506		150	1390	675	198.6	96.5	2978	1447	296
CLRG–1508		200	1390	675	198.6	96.5	3971	1930	346
CLRG–15010		250	1390	675	198.6	96.5	4964	2412	396
CLRG–15012		300	1390	675	198.6	96.5	5957	2895	446
CLRG–2002	200	50	1861	889	265.9	127.0	1330	635	216
CLRG–2006		150	1861	889	265.9	127.0	3989	1905	316
CLRG–20012		300	1861	889	265.9	127.0	7977	3809	466
CLRG–2502	250	50	2565	1068	366.4	152.6	1832	763	235
CLRG–2506		150	2565	1068	366.4	152.6	5497	2289	335
CLRG–25012		300	2565	1068	366.4	152.6	10993	4578	485
CLRG–3002	300	50	3193	1060	456.2	151.4	2281	757	312
CLRG–3006		150	3193	1060	456.2	151.4	6843	2270	412
CLRG–30012		300	3193	1060	456.2	151.4	13685	4541	562
CLRG–4002	400	50	3919	1354	559.9	193.5	2800	967	375
CLRG–4006		150	3919	1354	559.9	193.5	8399	2902	475
CLRG–40012		300	3919	1354	559.9	193.5	16797	5804	625
CLRG–5002	500	50	5114	1733	730.6	247.6	3653	1238	419
CLRG–5006		150	5114	1733	730.6	247.6	10959	3713	519
CLRG–50012		300	5114	1733	730.6	247.6	21918	7427	669
CLRG–6002	600	50	5987	2068	855.3	295.4	4276	1477	429
CLRG–6006		150	5987	2068	855.3	295.4	12829	4431	529
CLRG–60012		300	5987	2068	855.3	295.4	25659	8862	679
CLRG–8002	800	50	8234	2709	1176.3	387.0	5881	1935	474
CLRG–8006		150	8234	2709	1176.3	387.0	17644	5806	574
CLRG–80012		300	8234	2709	1176.3	387.0	35288	11611	724
CLRG–10002	1000	50	10260	3792	1465.7	541.7	7329	2709	564
CLRG–10006		150	10260	3792	1465.7	541.7	21986	8126	664
CLRG–100012		300	10260	3792	1465.7	541.7	43972	16252	814
CLRG–16006	1600	155	16024	4891	2289.1	699.3	35495	10845	825

伸長總高 B(mm)	外 徑 D(mm)	內 徑 E(mm)	主軸直徑 F(mm)	進油口距底部距離 H(mm)	回油口距頂部距離 I(mm)	墊塊直徑 J(mm)	凸出高度 K(mm)	主軸孔深度 O(mm)	底座螺孔 底座孔距 U(mm)	底座螺孔 底座螺紋 V(mm)	底座螺孔 螺紋深度 Z(mm)	重量 (kg)	型 號
212	130	98.6	70.0	42	33	50	1	19	65	2*M12	22	17	CLRG–502
312	130	98.6	70.0	42	33	50	1	19	65	2*M12	22	20	CLRG–504
412	130	98.6	70.0	42	33	50	1	19	65	2*M12	22	23	CLRG–506
512	130	98.6	70.0	42	33	50	1	19	65	2*M12	22	27	CLRG–508
612	130	98.6	70.0	42	33	50	1	19	65	2*M12	22	31	CLRG–5010
712	130	98.6	70.0	42	33	50	1	19	65	2*M12	22	34	CLRG–5012
232	165	130.0	95.0	54	48	75	1	19	95	2*M12	22	19	CLSG–1002
332	165	130.0	95.0	54	48	75	1	19	95	2*M12	22	29	CLRG–1004
432	165	130.0	95.0	54	48	75	1	19	95	2*M12	22	40	CLRG–1006
532	165	130.0	95.0	54	48	75	1	19	95	2*M12	22	50	CLRG–1008
632	165	130.0	95.0	54	48	75	1	19	95	2*M12	22	61	CLRG–10010
732	165	130.0	95.0	54	48	75	1	19	95	2*M12	22	71	CLRG–10012
246	205	159.0	114.0	61	56	94	1	19	130	2*M12	22	39	CLRG–1502
346	205	159.0	114.0	61	56	94	1	19	130	2*M12	22	52	CLRG–1504
446	205	159.0	114.0	61	56	94	1	19	130	2*M12	22	65	CLRG–1506
546	205	159.0	114.0	61	56	94	1	19	130	2*M12	22	78	CLRG–1508
646	205	159.0	114.0	61	56	94	1	19	130	2*M12	22	92	CLRG–15010
746	205	159.0	114.0	61	56	94	1	19	130	2*M12	22	105	CLRG–15012
266	235	184.0	133.1	67	56	113	1	24	165	3*M12	22	55	CLRG–2002
466	235	184.0	133.1	67	56	113	1	24	165	3*M12	22	91	CLRG–2006
766	235	184.0	133.1	67	56	113	1	24	165	3*M12	22	146	CLRG–20012
285	275	216.0	165.1	73	78	145	1	24	190	3*M12	22	102	CLRG–2502
485	275	216.0	165.1	73	78	145	1	24	190	3*M12	22	136	CLRG–2506
785	275	216.0	165.1	73	78	145	1	24	190	3*M12	22	207	CLRG–25012
362	310	241.0	197.1	101	75	177	1	19	180	3*M16	36	184	CLRG–3002
562	310	241.0	197.1	101	75	177	1	19	180	3*M16	36	232	CLRG–3006
862	310	241.0	197.1	101	75	177	1	19	180	3*M16	36	303	CLRG–30012
425	350	267.0	216.0	114	105	196	3	27	205	3*M16	36	270	CLRG–4002
625	350	267.0	216.0	114	105	196	3	27	205	3*M16	36	330	CLRG–4006
925	350	267.0	216.0	114	105	196	3	27	205	3*M16	36	421	CLRG–40012
469	400	305.0	248.0	114	135	228	3	27	250	3*M24	38	401	CLRG–5002
669	400	305.0	248.0	114	135	228	3	27	250	3*M24	38	480	CLRG–5006
969	400	305.0	248.0	114	135	228	3	27	250	3*M24	38	599	CLRG–50012
479	430	330.0	267.0	114	135	247	3	27	275	3*M24	38	474	CLRG–6002
679	430	330.0	267.0	114	135	247	3	27	275	3*M24	38	565	CLRG–6006
979	430	330.0	267.0	114	135	247	3	27	275	3*M24	38	701	CLRG–60012
524	505	387.0	317.0	149	135	297	3	27	330	3*M24	38	741	CLRG–8002
724	505	387.0	317.0	149	135	297	3	27	330	3*M24	38	880	CLRG–8006
1024	505	387.0	317.0	149	135	297	3	27	330	3*M24	38	1058	CLRG–80012
614	560	432.0	343.0	174	170	323	3	27	375	3*M24	38	1062	CLRG–10002
814	560	432.0	343.0	174	170	323	3	27	375	3*M24	38	1213	CLRG–10006
1114	560	432.0	343.0	174	170	323	3	27	375	3*M24	38	1439	CLRG–100012
980	710	540.0	450.0	205	170	–	–	–	400	3*M24	30	2179	CLRG–16006

◆CLL 單作用自鎖液壓油缸

- 安全鎖帽適用于長時間荷重支撐。
- 可替換式的溝槽墊塊爲標準配件。
- 單動負載回縮。
- 溢流孔兼有限制行程的功能。
- 主軸及上螺帽特殊處理，耐磨，抗腐蝕。
- 表面烤漆美觀抗腐蝕、防銹。
- 各型號均含 3/8"NPT 快速接頭及防塵蓋。

CLL
系列

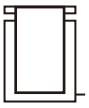

承載能力
50-1000 tons

揚程
50-300 mm

最大工作壓力
700 bar

油壓缸能力選擇

- 高於1000噸以上油壓缸亦提供制造。
- 請將您在舉昇系統中所需要的援助建議和相關技術資訊與就近的SPARK服務中心取得聯系與描述。

墊塊（鞍座）

- 所有CLL系列均配有可移除式溝槽墊塊。可選配傾斜墊塊。

警告

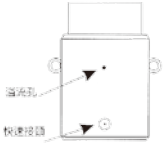

- 適用於單作用高噸位千斤頂CLP，CLL，CLS系列
- 到揚程極限時，溢流孔流出液壓油,藉此警告并保護主軸超揚昇。

其他選配說明

- 假如您需要選配其他要求於您所訂制的千斤頂上,請在型號後加XF。
- 案例：CLL–502選配回縮彈簧時,訂制型號改爲CLL–502XF,相關技術咨詢請與就近的SPARK服務中心取得聯系。

型 號	承載能力 (ton)	揚 程 (mm)	受壓面積 (cm^2)	使用油量 (cm^3)	本體高度 A(mm)	重量 (Kg)
CLL–502	50	50	70.9	355	164	15
CLL–504		100	70.9	709	214	20
CLL–506		150	70.9	1064	264	25
CLL–508		200	70.9	1418	314	30
CLL–5010		250	70.9	1773	364	35
CLL–5012		300	70.9	2127	414	40
CLL–1002	100	50	132.7	664	187	30
CLL–1004		100	132.7	1327	237	39
CLL–1006		150	132.7	1991	287	48
CLL–1008		200	132.7	2654	337	56
CLL–10010		250	132.7	3318	387	64
CLL–10012		300	132.7	3981	437	73
CLL–1502	150	50	198.6	993	209	53
CLL–1504		100	198.6	1986	259	66
CLL–1506		150	198.6	2979	309	78
CLL–1508		200	198.6	3972	359	92
CLL–15010		250	198.6	4965	409	104
CLL–15012		300	198.6	5958	459	117
CLL–2002	200	50	265.6	1330	243	83
CLL–2006		150	265.6	3989	343	117
CLL–20012		300	265.6	7995	493	170
CLL–2502	250	50	366.1	1832	249	116
CLL–2506		150	366.1	5496	349	162
CLL–25012		300	366.1	10976	499	234
CLL–3002	300	50	456.2	2281	295	173
CLL–3006		150	456.2	6843	395	233
CLL–30012		300	456.2	13740	545	323
CLL–4002	400	50	559.9	2800	335	250
CLL–4006		150	559.9	8399	435	327
CLL–40012		300	559.9	16800	585	441
CLL–5002	500	50	731.1	3653	375	367
CLL–5006		150	731.1	10967	475	466
CLL–50012		300	731.1	21930	625	617
CLL–6002	600	50	854.8	4277	395	446
CLL–6006		150	854.8	12830	495	562
CLL–60012		300	854.8	25650	645	737
CLL–8002	800	50	1176.9	5882	455	709
CLL–8006		150	1176.9	17645	555	870
CLL–80012		300	1176.9	35370	705	1110
CLL–10002	1000	50	1466.4	7329	495	949
CLL–10006		150	1466.4	21986	595	1141
CLL–100012		300	1466.4	43980	745	1430

◆CLL 單作用自鎖液壓油缸

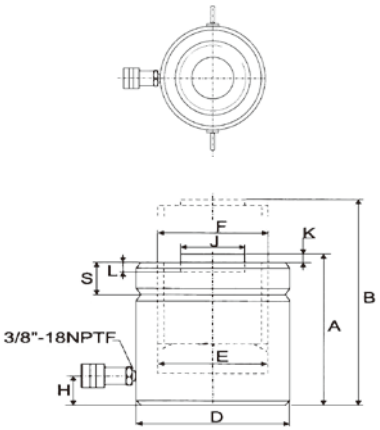

CLL–502 至 CLL–25012

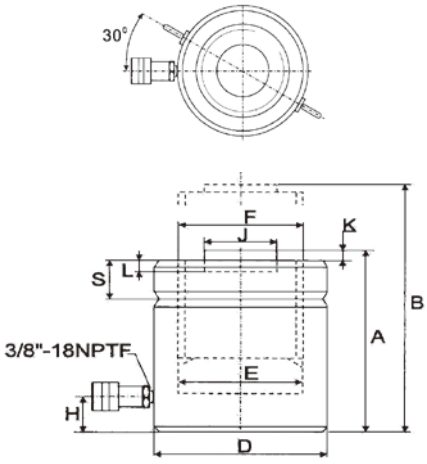

CLL–3002 至 CLL–100012

型　號	承載能力 (ton)	揚　程 (mm)	受壓面積 (cm^2)	使用油量 (cm^3)	本體高度 A(mm)
CLL–502	50	50	70.9	355	164
CLL–504		100	70.9	709	214
CLL–506		150	70.9	1064	264
CLL–508		200	70.9	1418	314
CLL–5010		250	70.9	1773	364
CLL–5012		300	70.9	2127	414
CLL–1002	100	50	132.7	664	187
CLL–1004		100	132.7	1327	237
CLL–1006		150	132.7	1991	287
CLL–1008		200	132.7	2654	337
CLL–10010		250	132.7	3318	387
CLL–10012		300	132.7	3981	437
CLL–1502	150	50	198.6	993	209
CLL–1504		100	198.6	1986	259
CLL–1506		150	198.6	2979	309
CLL–1508		200	198.6	3972	359
CLL–15010		250	198.6	4965	409
CLL–15012		300	198.6	5958	459
CLL–2002	200	50	265.6	1330	243
CLL–2006		150	265.6	3989	343
CLL–20012		300	265.6	7995	493
CLL–2502	250	50	366.1	1832	249
CLL–2506		150	366.1	5496	349
CLL–25012		300	366.1	10976	499
CLL–3002	300	50	456.2	2281	295
CLL–3006		150	456.2	6843	395
CLL–30012		300	456.2	13740	545
CLL–4002	400	50	559.9	2800	335
CLL–4006		150	559.9	8399	435
CLL–40012		300	559.9	16800	585
CLL–5002	500	50	731.1	3653	375
CLL–5006		150	731.1	10967	475
CLL–50012		300	731.1	21930	625
CLL–6002	600	50	854.8	4277	395
CLL–6006		150	854.8	12830	495
CLL–60012		300	854.8	25650	645
CLL–8002	800	50	1176.9	5882	455
CLL–8006		150	1176.9	17645	555
CLL–80012		300	1176.9	35370	705
CLL–10002	1000	50	1466.4	7329	495
CLL–10006		150	1466.4	21986	595
CLL–100012		300	1466.4	43980	745

伸長總高 B(mm)	外 徑 D(mm)	內 徑 E(mm)	主軸直徑 F(mm)	進油口距底部距離 H(mm)	墊塊直徑 J(mm)	凸出高度 K(mm)	主軸孔深度 L(mm)	鎖帽高度 S(mm)	重量 (Kg)	型 號
214	125	95	Tr95*4	30	71	2	15	36	15	CLL–502
314	125	95	Tr95*4	30	71	2	15	36	20	CLL–504
414	125	95	Tr95*4	30	71	2	15	36	25	CLL–506
514	125	95	Tr95*4	30	71	2	15	36	30	CLL–508
614	125	95	Tr95*4	30	71	2	15	36	35	CLL–5010
714	125	95	Tr95*4	30	71	2	15	36	40	CLL–5012
237	165	130	Tr130*6	30	71	2	15	44	30	CLL–1002
337	165	130	Tr130*6	30	71	2	15	44	39	CLL–1004
437	165	130	Tr130*6	30	71	2	15	44	48	CLL–1006
537	165	130	Tr130*6	30	71	2	15	44	56	CLL–1008
637	165	130	Tr130*6	30	71	2	15	44	64	CLL–10010
737	165	130	Tr130*6	30	71	2	15	44	73	CLL–10012
259	205	159	Tr159*6	39	130	2	25	44	53	CLL–1502
359	205	159	Tr159*6	39	130	2	25	44	66	CLL–1504
459	205	159	Tr159*6	39	130	2	25	44	78	CLL–1506
559	205	159	Tr159*6	39	130	2	25	44	92	CLL–1508
659	205	159	Tr159*6	39	130	2	25	44	104	CLL–15010
759	205	159	Tr159*6	39	130	2	25	44	117	CLL–15012
293	235	184	Tr184*6	50	130	2	25	50	83	CLL–2002
493	235	184	Tr184*6	50	130	2	25	50	117	CLL–2006
793	235	184	Tr184*6	50	130	2	25	50	170	CLL–20012
299	275	216	Tr216*6	50	150	2	25	56	116	CLL–2502
499	275	216	Tr216*6	50	150	2	25	56	162	CLL–2506
799	275	216	Tr216*6	50	150	2	25	56	234	CLL–25012
345	310	241	Tr241*6	59	139	5	25	60	173	CLL–3002
545	310	241	Tr241*6	59	139	5	25	60	233	CLL–3006
845	310	241	Tr241*6	59	139	5	25	60	323	CLL–30012
385	350	267	Tr266*6	70	159	5	25	70	250	CLL–4002
585	350	267	Tr266*6	70	159	5	25	70	327	CLL–4006
885	350	267	Tr266*6	70	159	5	25	70	441	CLL–40012
425	400	305	Tr305*6	80	179	5	25	80	367	CLL–5002
625	400	305	Tr305*6	80	179	5	25	80	466	CLL–5006
925	400	305	Tr305*6	80	179	5	25	80	617	CLL–50012
445	430	330	Tr330*6	85	194	5	25	85	446	CLL–6002
645	430	330	Tr330*6	85	194	5	25	85	562	CLL–6006
945	430	330	Tr330*6	85	194	5	25	85	737	CLL–60012
505	505	387	Tr387*6	100	224	5	25	100	709	CLL–8002
705	505	387	Tr387*6	100	224	5	25	100	870	CLL–8006
1005	505	387	Tr387*6	100	224	5	25	100	1110	CLL–80012
545	560	432	Tr432*6	110	249	5	25	110	949	CLL–10002
745	560	432	Tr432*6	110	249	5	25	110	1141	CLL–10006
1045	560	432	Tr432*6	110	249	5	25	110	1430	CLL–100012

◆CLS 單作用低型大噸位液壓油缸

- 本體低、高荷重適用于狹小空間作業。
- 可替換式的溝槽墊塊爲標準配件。
- 單動負載回縮。
- 溢油孔兼有限制行程的功能。
- 主軸及液壓缸內壁硬鉻處理耐磨、抗腐蝕。
- 防塵環減少污染物附着，增加使用壽命。
- 表面烤漆美觀抗腐蝕、防銹。
- 各型號均含 3/8"NPT 快速接頭及防塵蓋。
- 可提供高于1000噸以上的油缸的定制。

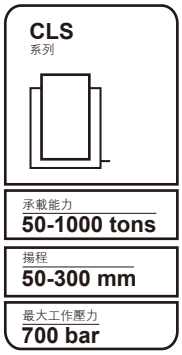

大噸數、低高度時

- 當要求大噸位、低本體高度時薄型自鎖液壓油缸可爲您提升開始的幾厘米。

油壓缸能力選擇

- 高於1000噸以上油壓缸亦提供制造。
- 請將您在舉昇系統中所需要的援助建議和相關技術資訊與就近的SPARK服務中心取得聯系與描述。

墊塊（鞍座）

- 所有CLS系列均配有可移除式溝槽墊塊。可選配傾斜墊塊。

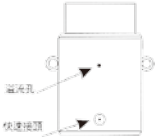

警告

- 適用於單作用高噸位千斤頂CLP，CLL，CLS系列
- 到揚程極限時，溢流孔流出液壓油,藉此警告并保護主軸超揚昇。

其他選配說明

- 假如您需要選配其他要求於您所訂制的千斤頂上,請在型號後加XF。
- 案例：CLS–502選配回縮彈簧時,訂制型號改爲CLS–502XF,相關技術咨詢請與就近的SPARK服務中心取得聯系。

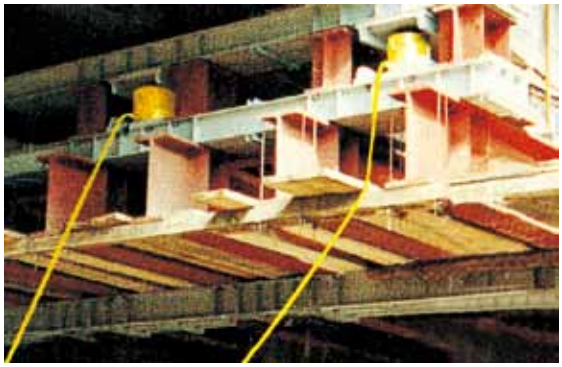

型 號	承載能力 (ton)	揚 程 (mm)	受壓面積 (cm^2)	使用油量 (cm^3)	本體高度 A(mm)	重量 (Kg)
CLS-502	50	50	70.9	355	128	14
CLS-504		100	70.9	709	178	18
CLS-506		150	70.9	1064	228	23
CLS-508		200	70.9	1418	278	28
CLS-5010		250	70.9	1773	327	33
CLS-5012		300	70.9	2127	378	38
CLS-1002	100	50	132.7	664	143	24
CLS-1004		100	132.7	1327	193	32
CLS-1006		150	132.7	1991	243	40
CLS-1008		200	132.7	2654	293	49
CLS-10010		250	132.7	3318	343	58
CLS-10012		300	132.7	3981	392	66
CLS-1502	150	50	198.6	993	165	43
CLS-1504		100	198.6	1986	215	55
CLS-1506		150	198.6	2979	265	69
CLS-1508		200	198.6	3972	315	82
CLS-15010		250	198.6	4965	365	95
CLS-15012		300	198.6	5958	414	108
CLS-2002	200	50	265.6	1330	193	66
CLS-2006		150	265.6	3989	293	101
CLS-20012		300	265.6	7977	443	154
CLS-2502	250	50	366.1	1832	193	90
CLS-2506		150	366.1	5496	293	137
CLS-25012		300	366.1	10996	443	208
CLS-3002	300	50	456.2	2281	235	137
CLS-3006		150	456.2	6843	335	198
CLS-30012		300	456.2	13710	485	288
CLS-4002	400	50	559.9	2800	265	200
CLS-4006		150	559.9	8399	365	275
CLS-40012		300	559.9	16770	515	390
CLS-5002	500	50	731.1	3656	295	289
CLS-5006		150	731.1	10967	395	390
CLS-50012		300	731.1	21900	545	540
CLS-6002	600	50	854.8	4277	310	350
CLS-6006		150	854.8	12830	410	465
CLS-60012		300	854.8	25710	560	640
CLS-8002	800	50	1176.9	5882	355	549
CLS-8006		150	1176.9	17645	455	709
CLS-80012		300	1176.9	35370	605	950
CLS-10002	1000	50	1466.4	7329	385	729
CLS-10006		150	1466.4	21986	485	921
CLS-100012		300	1466.4	43950	635	1210

◆CLS 單作用低型大噸位液壓油缸

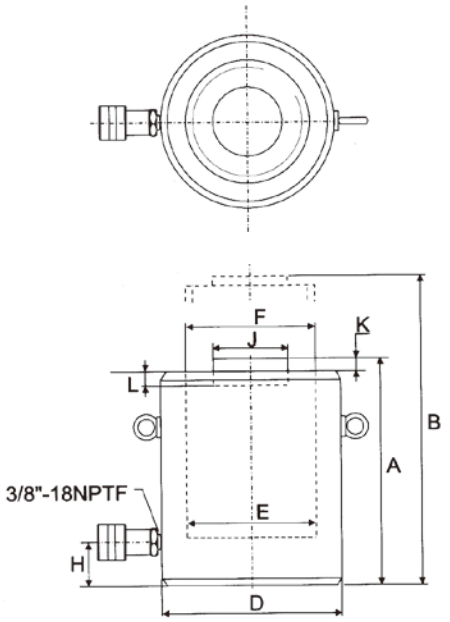

CLS-502 至 CLS-25012

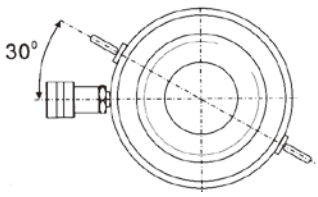

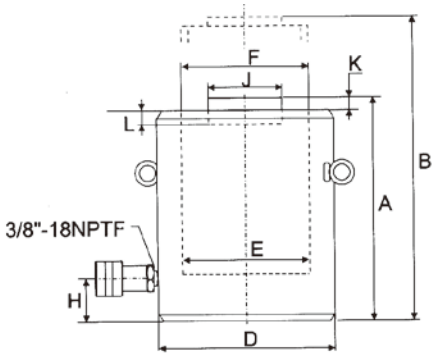

CLS-3002 至 CLS-100012

型　號	承載能力 (ton)	揚 程 (mm)	受壓面積 (cm^2)	使用油量 (cm^3)	本體高度 A(mm)
CLS–502	50	50	70.9	355	128
CLS–504		100	70.9	709	178
CLS–506		150	70.9	1064	228
CLS–508		200	70.9	1418	278
CLS–5010		250	70.9	1773	327
CLS–5012		300	70.9	2127	378
CLS–1002	100	50	132.7	664	143
CLS–1004		100	132.7	1327	193
CLS–1006		150	132.7	1991	243
CLS–1008		200	132.7	2654	293
CLS–10010		250	132.7	3318	343
CLS–10012		300	132.7	3981	392
CLS–1502	150	50	198.6	993	165
CLS–1504		100	198.6	1986	215
CLS–1506		150	198.6	2979	265
CLS–1508		200	198.6	3972	315
CLS–15010		250	198.6	4965	365
CLS–15012		300	198.6	5958	414
CLS–2002	200	50	265.6	1330	193
CLS–2006		150	265.6	3989	293
CLS–20012		300	265.6	7977	443
CLS–2502	250	50	366.1	1832	193
CLS–2506		150	366.1	5496	293
CLS–25012		300	366.1	10996	443
CLS–3002	300	50	456.2	2281	235
CLS–3006		150	456.2	6843	335
CLS–30012		300	456.2	13710	485
CLS–4002	400	50	559.9	2800	265
CLS–4006		150	559.9	8399	365
CLS–40012		300	559.9	16770	515
CLS–5002	500	50	731.1	3656	295
CLS–5006		150	731.1	10967	395
CLS–50012		300	731.1	21900	545
CLS–6002	600	50	854.8	4277	310
CLS–6006		150	854.8	12830	410
CLS–60012		300	854.8	25710	560
CLS–8002	800	50	1176.9	5882	355
CLS–8006		150	1176.9	17645	455
CLS–80012		300	1176.9	35370	605
CLS–10002	1000	50	1466.4	7329	385
CLS–10006		150	1466.4	21986	485
CLS–100012		300	1466.4	43950	635

伸長總高 B(mm)	外 徑 D(mm)	內 徑 E(mm)	主軸直徑 F(mm)	進油口距底部距離 H(mm)	墊塊直徑 J(mm)	凸出高度 K(mm)	主軸孔深度 L(mm)	重量 (Kg)	型 號
178	125	95.0	95.0	30	71	2	15	14	CLS–502
278	125	95.0	95.0	30	71	2	15	18	CLS–504
378	125	95.0	95.0	30	71	2	15	23	CLS–506
478	125	95.0	95.0	30	71	2	15	28	CLS–508
578	125	95.0	95.0	30	71	2	15	33	CLS–5010
678	125	95.0	95.0	30	71	2	15	38	CLS–5012
193	165	130.0	130.0	30	71	2	15	24	CLS–1002
293	165	130.0	130.0	30	71	2	15	32	CLS–1004
393	165	130.0	130.0	30	71	2	15	40	CLS–1006
493	165	130.0	130.0	30	71	2	15	49	CLS–1008
593	165	130.0	130.0	30	71	2	15	58	CLS–10010
693	165	130.0	130.0	30	71	2	15	66	CLS–10012
215	205	159.0	159.0	39	130	2	25	43	CLS–1502
315	205	159.0	159.0	39	130	2	25	55	CLS–1504
415	205	159.0	159.0	39	130	2	25	69	CLS–1506
515	205	159.0	159.0	39	130	2	25	82	CLS–1508
615	205	159.0	159.0	39	130	2	25	95	CLS–15010
715	205	159.0	159.0	39	130	2	25	108	CLS–15012
243	235	183.9	183.9	50	130	2	25	66	CLS–2002
443	235	183.9	183.9	50	130	2	25	101	CLS–2006
743	235	183.9	183.9	50	130	2	25	154	CLS–20012
243	275	215.9	215.9	50	150	2	25	90	CLS–2502
443	275	215.9	215.9	50	150	2	25	137	CLS–2506
743	275	215.9	215.9	50	150	2	25	208	CLS–25012
285	310	241.0	241.0	59	139	5	25	137	CLS–3002
485	310	241.0	241.0	59	139	5	25	198	CLS–3006
785	310	241.0	241.0	59	139	5	25	288	CLS–30012
315	350	267.0	267.0	70	159	5	25	200	CLS–4002
515	350	267.0	267.0	70	159	5	25	275	CLS–4006
815	350	267.0	267.0	70	159	5	25	390	CLS–40012
345	400	305.1	305.1	80	179	5	25	289	CLS–5002
545	400	305.1	305.1	80	179	5	25	390	CLS–5006
845	400	305.1	305.1	80	179	5	25	540	CLS–50012
360	430	329.9	329.9	85	194	5	25	350	CLS–6002
560	430	329.9	329.9	85	194	5	25	465	CLS–6006
860	430	329.9	329.9	85	194	5	25	640	CLS–60012
405	505	387.1	387.1	100	224	5	25	549	CLS–8002
605	505	387.1	387.1	100	224	5	25	709	CLS–8006
905	505	387.1	387.1	100	224	5	25	950	CLS–80012
435	560	432.1	432.1	110	249	5	25	729	CLS–10002
635	560	432.1	432.1	110	249	5	25	921	CLS–10006
935	560	432.1	432.1	110	249	5	25	1210	CLS–100012

◆CLP 單作用薄型自鎖液壓油缸

- 扁平設計適用于狹窄空間。
- 主軸及上螺帽特殊處理,耐磨、抗腐蝕。
- 安全鎖帽適用于長時間荷重支撐。
- 整體性傾斜墊塊可有效改善偏荷載狀況。
- 溢油孔兼有限制行程的功能。
- 單動負載回縮。
- 表面烤漆美觀抗腐蝕，防銹。
- 各型號均含 3/8"NPT 快速接頭及防塵蓋。

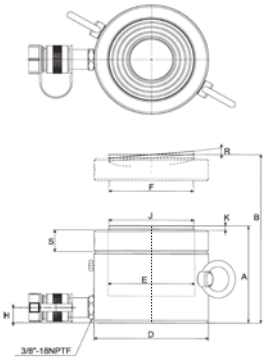

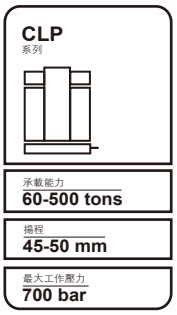

型　號	承載能力 (ton)	揚程 (mm)	受壓面積 (cm^2)	使用油量 (cm^3)	本體高度 A(mm)	伸長總高 B(mm)	外　徑 D(mm)
CLP–602	60	50	86.6	432	125	175	140
CLP–1002	100	50	146.8	734	137	187	175
CLP–1602	160	45	231.3	1040	148	193	220
CLP–2002	200	45	285.6	1285	155	200	245
CLP–2502	250	45	366.8	1650	159	204	275
CLP–4002	400	45	559.5	2517	178	223	350
CLP–5002	500	45	730.6	3287	192	237	400

內　徑 E(mm)	主軸直徑 F(mm)	進油口距底部距離 H(mm)	墊塊直徑 J(mm)	凸出高度 K(mm)	鎖帽高度 S(mm)	重量 (Kg)	型　號
105.0	Tr 104*4	19	96	6	28	15	CLP–602
136.7	Tr 136*6	21	126	8	31	26	CLP–1002
171.6	Tr 171*6	27	160	9	40	44	CLP–1602
190.7	Tr 190*6	30	180	10	43	57	CLP–2002
216.1	Tr 216*6	32	200	11	44	74	CLP–2502
266.9	Tr 266*6	39	250	11	55	134	CLP–4002
305.0	Tr 305*6	48	290	10	62	189	CLP–5002

◆爪式千斤頂(起道機)

- 爪部爲合金鋼澆鑄一體成形，結構强。
- 主軸采用合金鋼硬鉻處理，耐久不生銹。
- 把手具有360° 旋轉功能。
- 爪部配有回位彈簧。
- 表面烤漆美觀抗腐蝕、防銹。

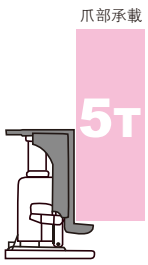

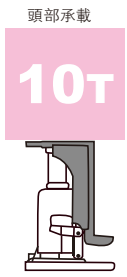

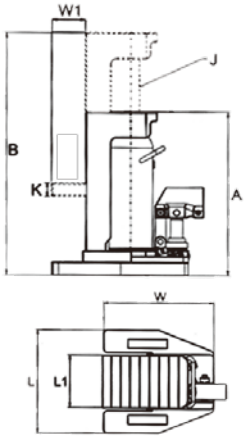

型　號	頭部承載 (ton)	爪部承載 (ton)	揚程 (mm)	本體高度 A(mm)	伸長總高 B(mm)	主軸直徑 J(mm)	底座尺寸 LxW(mm)	爪高 K(mm)	爪塊尺寸 L1xW1(mm)	重量 (Kg)
SL–5	5	2.5	117	228	345	29	130×125	16	69×45	8.5
SL–10	10	5.0	147	282	429	42	235×186	22	98×53	20.0
SL–20	20	10.0	152	310	462	55	251×241	25	123×60	31.5
SL–30	30	15.0	155	330	485	62	273×262	28	149×60	44.0
SL–50	50	25.0	155	370	528	85	280×340	40	190×75	88.5

◆S 單作用液壓油缸

- 可360° 全方位使用設計。
- 主軸及液壓缸內壁硬鉻處理耐磨、抗腐蝕；并能增加密封性及使用壽命。
- 强力彈簧加速主軸回縮速度。
- 防塵環減少污染物附着。
- 上螺帽保護主軸過度伸長。
- 表面烤漆美觀抗腐蝕、防銹。
- 各型號均含 3/8"NPT 快速接頭及防塵蓋。

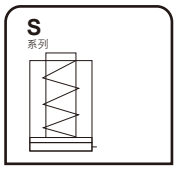

承載能力 **10-200 tons**

揚程 **25-150 mm**

最大工作壓力 **700 bar**

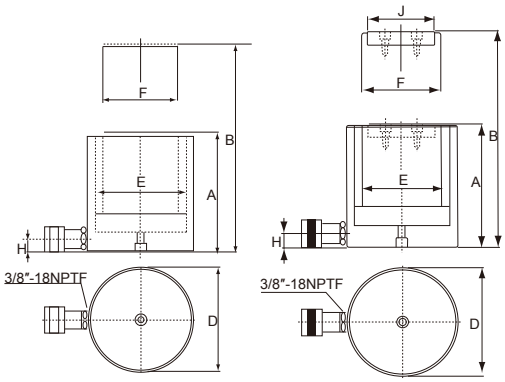

適用於S系列 揚程50mm以上

型 號	承載能力 (ton)	揚 程 (mm)	受壓面積 (cm^2)	使用油量 (cm^3)	本體高度 A(mm)	伸長總高 B(mm)	外 徑 D(mm)	內 徑 E(mm)	主軸直徑 F(mm)	進油口距底部距離 H(mm)	墊塊直徑 J(mm)	重量 (kg)
S10–25	10	25.0	14.46	36.1	80.0	105.0	70.0	42.93	38.10	19.5	––	2.4
S10–50		50.0	14.46	72.3	130.0	180.0	57.0	42.93	38.10	19.5	––	2.5
S10–75		75.0	14.46	108.4	155.0	230.0	57.0	42.93	38.10	19.5	35.0	3.1
S10–100		100.0	14.46	144.6	180.0	280.0	57.0	42.93	38.10	19.5	35.0	3.4
S10–125		125.0	14.46	180.7	205.0	330.0	57.0	42.93	38.10	19.5	35.0	4.0
S10–150		150.0	14.46	216.9	230.0	380.0	57.0	42.93	38.10	19.5	35.0	4.2
S20–25	20	25.0	28.26	70.7	80.0	105.0	90.0	60.00	50.00	17.0	––	3.7
S20–50		50.0	28.26	141.3	135.0	185.0	78.0	60.00	50.00	22.5	––	4.9
S20–75		75.0	28.26	212.0	160.0	235.0	78.0	60.00	50.00	22.5	40.0	5.6
S20–100		100.0	28.26	282.6	185.0	285.0	78.0	60.00	50.00	22.5	40.0	6.3
S20–125		125.0	28.26	353.3	210.0	335.0	78.0	60.00	50.00	22.5	40.0	7.0
S20–150		150.0	28.26	423.9	235.0	385.0	78.0	60.00	50.00	22.5	40.0	7.7
S30–25	30	25.0	42.00	105.0	85.0	110.0	100.0	73.15	57.15	18.0	––	5.0
S30–50		50.0	42.00	210.0	145.0	195.0	100.0	73.15	57.15	22.5	––	7.6
S30–75		75.0	42.00	315.0	170.0	245.0	100.0	73.15	57.15	22.5	49.5	7.8
S30–100		100.0	42.00	420.0	195.0	295.0	100.0	73.15	57.15	22.5	49.5	8.9
S30–125		125.0	42.00	525.0	220.0	345.0	100.0	73.15	57.15	22.5	49.5	10.0
S30–150		150.0	42.00	630.0	245.0	395.0	100.0	73.15	57.15	22.5	49.5	11.0
S50–25	50	25.0	71.21	178.0	95.0	120.0	127.0	95.25	79.50	24.0	––	8.8
S50–50		50.0	71.21	356.0	120.0	170.0	127.0	95.25	79.50	24.0	––	10.5
S50–75		75.0	71.21	534.0	190.0	265.0	127.0	95.25	79.50	32.0	70.0	16.8
S50–100		100.0	71.21	712.0	215.0	315.0	127.0	95.25	79.50	32.0	70.0	18.2
S50–125		125.0	71.21	890.1	240.0	365.0	127.0	95.25	79.50	32.0	70.0	19.9
S50–150		150.0	71.21	1068.1	265.0	415.0	127.0	95.25	79.50	32.0	70.0	21.4
S100–25	100	25.0	133.27	333.1	100.0	125.0	177.0	130.30	104.90	20.0	––	16.9
S100–50		50.0	133.27	666.3	160.0	210.0	177.0	130.30	104.90	30.0	––	26.8
S100–100		100.0	133.27	1332.7	204.0	304.0	177.0	130.30	104.90	30.0	84.0	36.8
S100–125		125.0	133.27	1665.8	235.0	360.0	177.0	130.30	104.90	30.0	84.0	40.6
S100–150		150.0	133.27	1999.0	260.0	410.0	177.0	130.30	104.90	30.0	84.0	44.3
S150–50	150	50.0	200.96	1004.8	200.0	250.0	215.0	160.00	115.00	50.0	99.0	50.2
S150–100		100.0	200.96	2009.6	250.0	350.0	215.0	160.00	115.00	50.0	99.0	60.0
S150–150		150.0	200.96	3014.4	300.0	450.0	215.0	160.00	115.00	50.0	99.0	68.9
S200–50	200	50.0	283.38	1416.9	200.0	250.0	255.0	190.00	135.00	50.0	115.0	71.6
S200–100		100.0	283.38	2833.0	250.0	350.0	255.0	190.00	135.00	50.0	115.0	85.0
S200–150		150.0	283.38	4250.7	300.0	450.0	255.0	190.00	135.00	50.0	115.0	98.5

◆基礎安裝知識

- 以下舉例爲SPARK所建議的少數標準液壓組合。
- 可根據需要的不同進行不同的搭配變化。
- 可搭配使用的液壓泵也可多樣選擇。

1 液壓油缸：
液壓能力

2 液壓油缸底座

3 液壓泵：
提供動力源

4 高壓油管：
輸送液壓油

5 快速接頭（公）：
快速連接油管和系統配件

6 快速接頭（母）：
快速連接油管和系統配件

7 壓力表：
顯示液壓油路的工作壓力

8 壓力表座：
快速簡易安裝壓力表

9 四通換向閥：
在雙作用液壓系統中控制液壓油的方向

10 三通換向閥：
在單作用液壓系統中控制液壓油的方向

11 安全鎖定閥：
在頂升應用中控制負載下降

12 分配器：
使液壓油從一個泵源分流到幾個油缸中

13 針閥：
調節來自泵源或油缸的液壓油油量

单作用液压油缸的推力应用

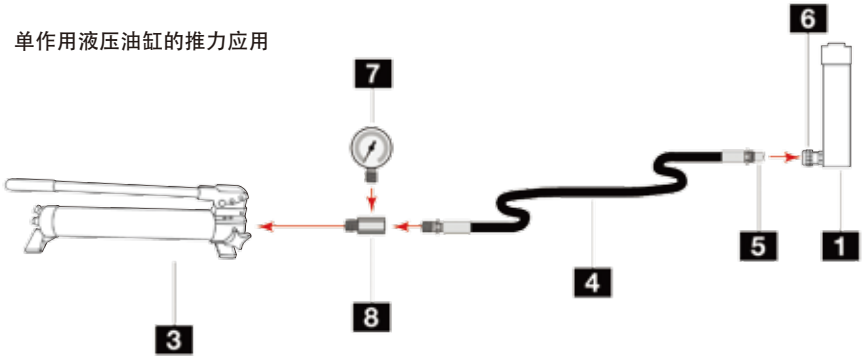

单作用液压油缸应用于长行程的顶升场合

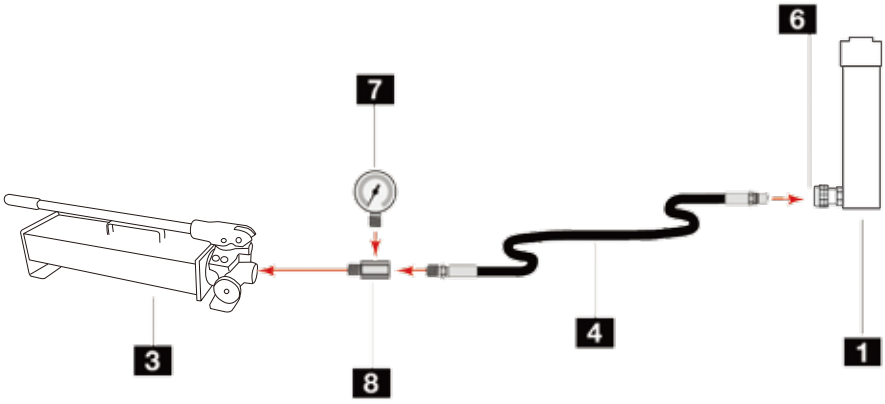

双作用液压油缸应用于控制负载慢速下降的场合

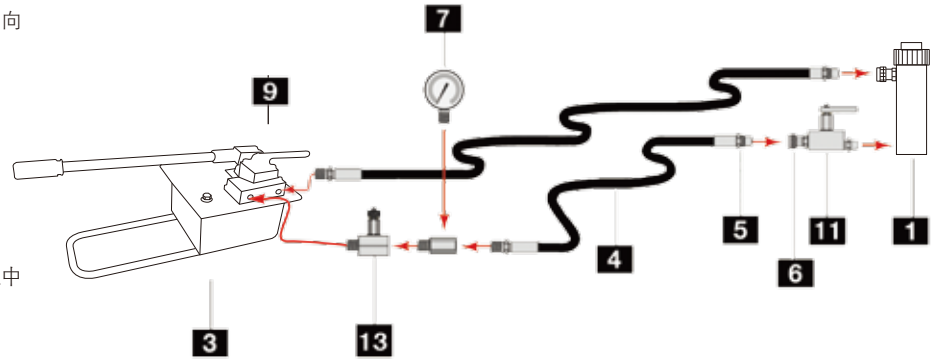

双作用液压油缸应用于推/拉的场合

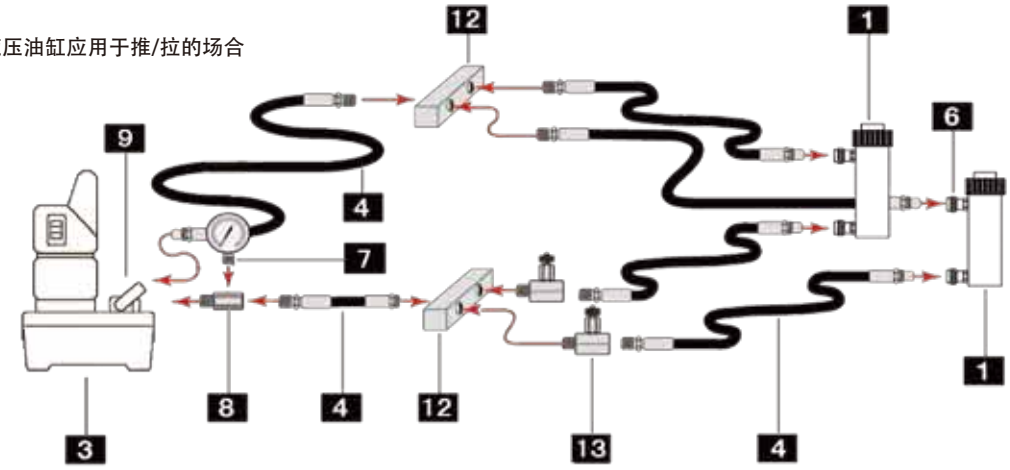

使用单作用液压油缸的两点顶升配置

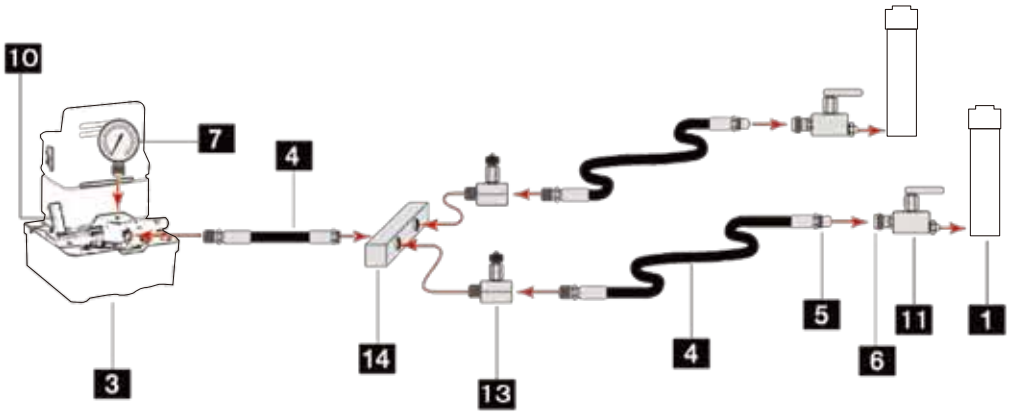

使用单作用液压油缸和方向控制阀的四点顶升配置

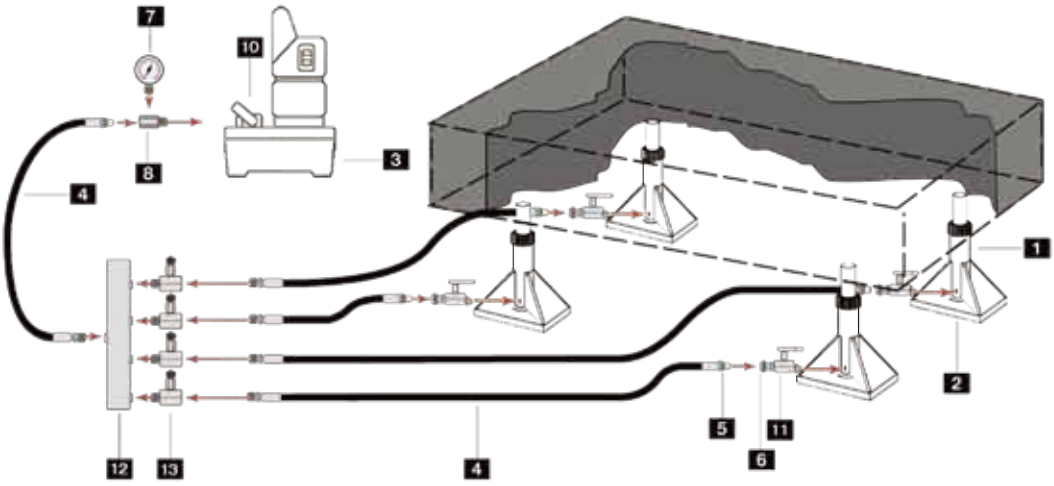

◆手動液壓泵

- 雙速操作、自動切換、效率高、油箱容量大。
- 適用範圍廣泛，内含安全閥設計防止過載。
- 可加裝4通方向閥，作爲雙作用泵使用，便于操作單一雙動千斤頂和兩個單動千斤頂。

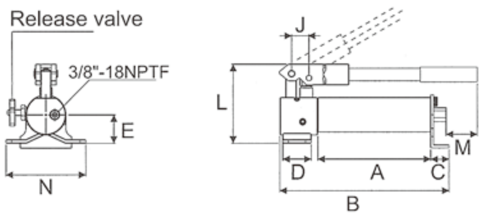

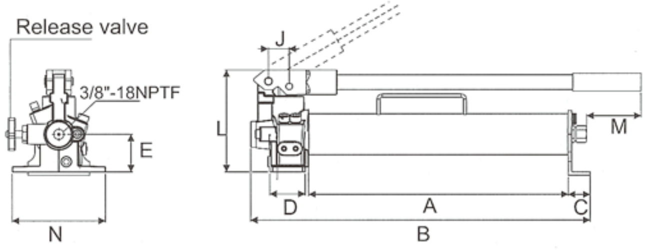

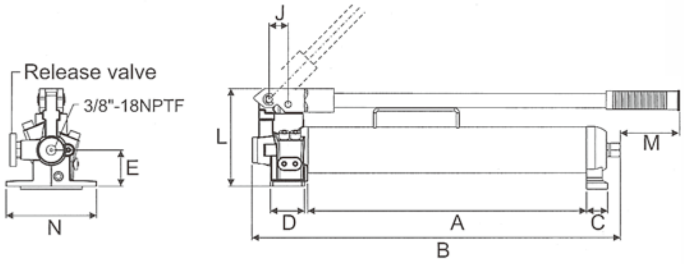

型 號	泵浦類型	可用油量 (L)	工作壓力 (bar)		每行程排油量 (cm^3)		外型尺寸(mm)									重量 (Kg)
			低壓	高壓	低壓	高壓	A	B	C	D	E	J	L	M	N	
SP–600	單作用	0.6	14	700	13.0	2.8	480	543	32.5	45	48	29	146	45	142	7.6
SP–1200	單作用	1.2	14	700	12.5	2.8	425	536	32.5	48	55	29	150	65	137	9.0
SP–2000	單作用	2.0	14	700	14.5	2.8	425	536	32.5	45	55	29	150	60	136	10.5

◆手動液壓泵

- 雙速操作、自動切換、效率高、油箱容量大。
- 適用範圍廣泛，內含安全閥設計防止過載。
- SP-392采用塑鋼油箱、鋁合金油泵座，輕便耐用。
- 可加裝4通方向閥，作爲雙作用泵使用，便于操作單一雙動千斤頂和兩個單動千斤頂。

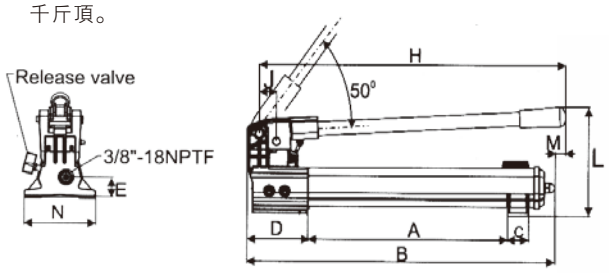

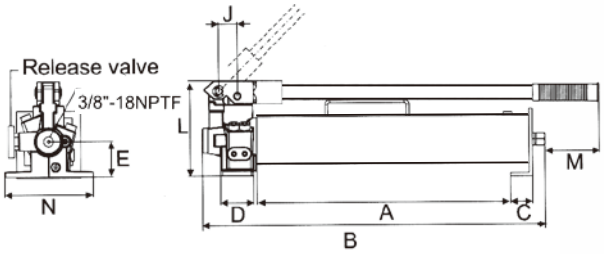

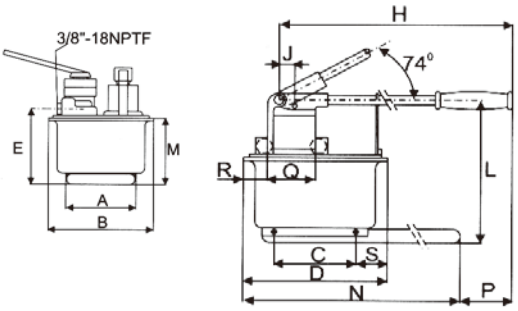

型 號	泵浦類型	可用油量 (L)	工作壓力 (bar)		每行程排油量 (cm^3)		外型尺寸(mm)										重量 (Kg)
			低壓	高壓	低壓	高壓	A	B	C	D	E	H	J	L	M	N	
SP-392	單作用	0.9	14	700	11.3	2.5	345	553	37.0	100	33	522	30	178	16	121	4.1
SP-3000	單作用	3.0	14	700	15.5	2.8	440	536	45.0	48	55	--	29	142	65	137	13.6
SP-3000D	雙作用	3.0	14	700	15.5	2.8	440	536	45.0	48	55	--	29	142	65	137	15.0
SP-462	單作用	7.4	14	700	126.0	4.8	210	308	163.0	321	195	672	25	270	175	650	27.7
SP-464	雙作用	7.4	14	700	126.0	4.8	210	308	163.0	321	195	672	25	270	175	650	27.7

◆手動液壓泵

- 所有手動泵均具備倆大特色–堅固耐用的結構與低手柄操作力。
- 合金結構，全握型與防鬆脫設計的回油扭把，真正適合頻繁的使用與工業級的要求。
- 具單速的型式，可供用户選擇。
- 雙速手動泵，于抵壓段可提供空載時，快速揚伸的需求：高壓段，則提供高壓力，達700bar。
- 內置型安全閥門，防止工具本身于使用時，超出額定的壓力。
- 外置型的泄壓閥門設計，具有特殊的防鬆脫設計。
- 貼心的提把設計，利于方便携帶。
- 特殊配備方向閥門設計的HF2421，更利于與雙作用油缸配套使用。

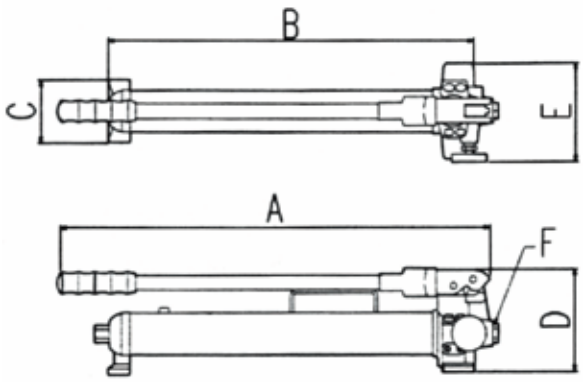

型　號	泵浦類型	可用油量 (L)	工作壓力 (bar) 低壓	工作壓力 (bar) 高壓	每行程排油量 (cm^3) 低壓	每行程排油量 (cm^3) 高壓	A (mm)	B (mm)	C (mm)	D (mm)	E (mm)	F	重量 (kg)
HB350	單作用	0.35	13.8	700	13.0	2.8	343	310	66	146	142	3/8"–NPT	5.9
HB700	單作用	0.7	13.8	700	13.0	2.8	633	528	90	146	142	3/8"–NPT	8.0
HC1500	單作用	1.5	13.8	700	13.0	2.8	633	551	106	200	142	3/8"–NPT	11.2
HC2500	單作用	2.5	13.8	700	13.0	2.8	713	632	106	200	142	3/8"–NPT	12.0
HE2000	單作用	2.0	13.8	700	13.0	2.8	580	523	140	189	148	3/8"–NPT	11.5
HE2421	雙作用	2.0	13.8	700	13.0	2.8	580	523	140	189	148	3/8"–NPT	12.0
HF350	單作用	0.35	13.8	700	7.0	1.0	343	310	66	127	142	3/8"–NPT	5.5
HA350	單作用	0.35	700		3.2		343	292	90	146	142	3/8"–NPT	5.7
HA600	單作用	0.6	700		3.2		343	478	90	146	142	3/8"–NPT	7.1
HA700	單作用	0.7	700		3.2		633	526	90	146	142	3/8"–NPT	7.6
HD300	單作用	0.3	700		2.8		330	283	90	127	130	3/8"–NPT	4.4
HD500	單作用	0.5	700		2.8		530	469	90	127	130	3/8"–NPT	5.4

◆大容量手動液壓泵

- 所有手動泵均具備倆大特色–堅固耐用的結構與低手柄操作力。
- 全握型與防鬆脫設計的回油扭把，真正適合頻繁的使用與工業級的要求。
- 雙速手動泵，于抵壓段可提供空載時，快速揚伸的需求；高壓段，則提供高壓力，達700bar。
- 內置型安全閥門，防止工具本身于使用時，超出額定的壓力。
- 外置型的泄壓閥門設計，具有特殊的防鬆脫設計。
- 貼心的提把設計，利于方便携帶。

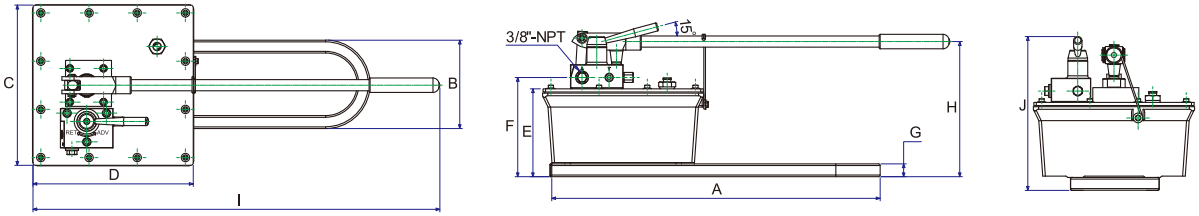

型　號	泵浦類型	可用油量 (L)	工作壓力 (bar) 低壓	工作壓力 (bar) 高壓	每行程排油量 (cm³) 低壓	每行程排油量 (cm³) 高壓	A (mm)	B (mm)	C (mm)	D (mm)	E (mm)	F (mm)	G (mm)	H (mm)	I (mm)	J (mm)	重量 (kg)
HP80	單作用	7.0	27.5	700	11.3	4.0	635	171	310	310	170	192	25	261	787	298	24
HP80D	雙作用	7.0	27.5	700	11.3	4.0	635	171	310	310	170	196	25	261	787	298	25

◆密閉式手動液壓泵

- 一貫以堅固耐用的結構和低手柄操作力爲特色，
- 鋁合金結構，金握型與防鬆脫設計的回油扭把，真正適合頻繁的日常使用于工業級的要求。
- 特殊輕量化的鋁合金結構設計，讓使用者更輕便的携帶和操作。
- 獨特尾端三角形把手設計，提供更輕鬆的手柄操作力，
- P350B的雙閥門設計（專利申請中），將泵浦與分流閥整合爲一體，可同時操作倆個油缸，不僅更方便作業，節省時間，更節省額外接頭與配件的成本。

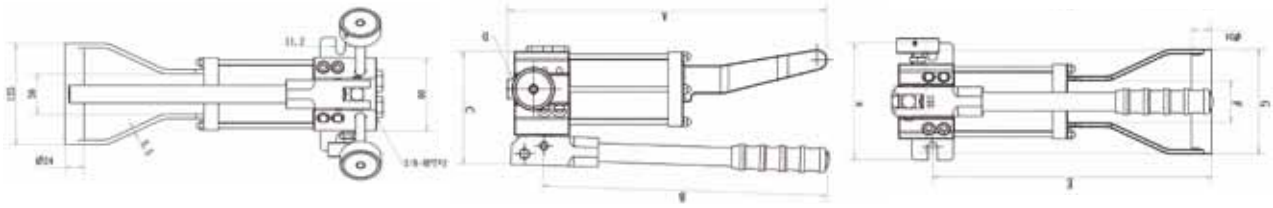

型　號	泵浦類型	可用油量 (L)	工作壓力 (bar) 低壓	工作壓力 (bar) 高壓	每行程排油量 (cm³) 低壓	每行程排油量 (cm³) 高壓	A (mm)	B (mm)	C (mm)	D (mm)	E (mm)	F (mm)	G (mm)	H (mm)	重量 (kg)
P350A	單作用	0.35	13.8	700	13.0	2.8	382	340	135	3/8NPT	322	50	125	140	3.7
P350B	雙作用	0.35	13.8	700	13.0	2.8	394	373	158	3/8NPT	322	50	125	140	3.9

◆鋁合金手動液壓泵

- 所有手動泵均具備兩大特色–堅固耐用的結構與低手柄操作力。
- 鋁合金結構，全握型與防鬆脫設計的回油扭把，真正適合頻繁的日常使用與工業級的要求。
- 特殊輕量化的鋁合金結構設計，讓使用者更輕便的携帶和操作。
- AHP703D爲全球專利的一體雙動設計，是配合雙作用油缸使用，最理想的手動泵，完全無需額外的控制閥和轉接頭。
- 輕量化的設計，更符合用户的需要。
- 可加裝四通閥作爲雙作用泵使用。

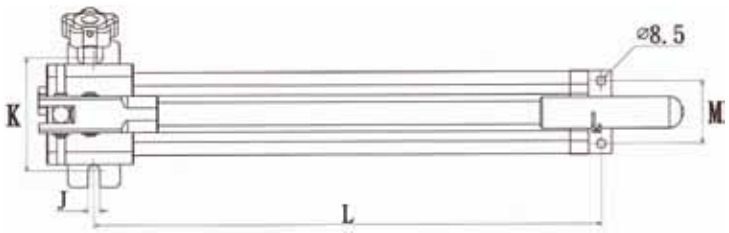

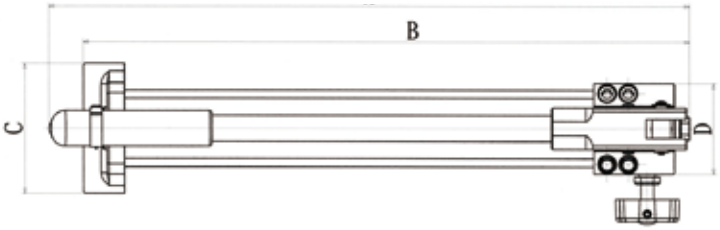

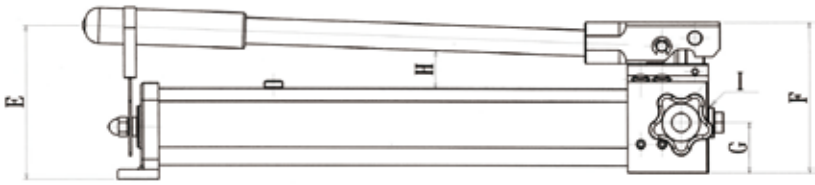

型　號	泵浦類型	可用油量 (L)	工作壓力 (bar) 低壓	工作壓力 (bar) 高壓	每行程排油量 (cm^3) 低壓	每行程排油量 (cm^3) 高壓	A (mm)	B (mm)	C (mm)	D (mm)	E (mm)	F (mm)	G (mm)	H (mm)	I	J (mm)	K (mm)	L (mm)	M (mm)	重量 (kg)
AHP701	單作用	0.35	13.8	700	12.9	1.0	391	361	110	77	140	127	42.5	37	3/8"–NPT	––	––	––	––	2.3
AHP702	單作用	1.00	13.8	700	12.9	2.3	542	513	110	77	130	127	42.5			––	––	––	––	3.5
AHP703	單作用	2.00	13.8	700	12.9	2.3	623	556	150	102	135	135	50.0			––	––	––	––	6.0
AHP703D	雙作用	2.00	13.8	700	12.9	2.3	623	556	150	102	135	135	24/37			––	––	––	––	7.0

◆鋁合金 & 大油量手動液壓泵

- 最大工作壓力：700bar / 10,000psi
- 大尺寸出油孔
- 低手柄操作力
- 雙速型
- 可加裝四通閥作爲雙作用泵使用。

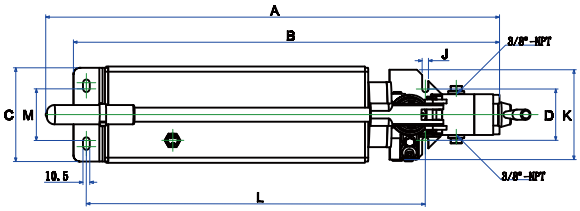

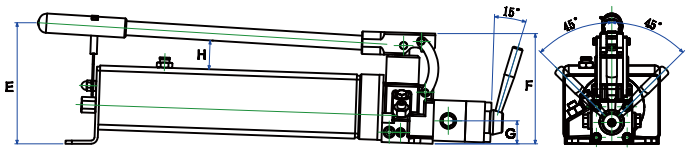

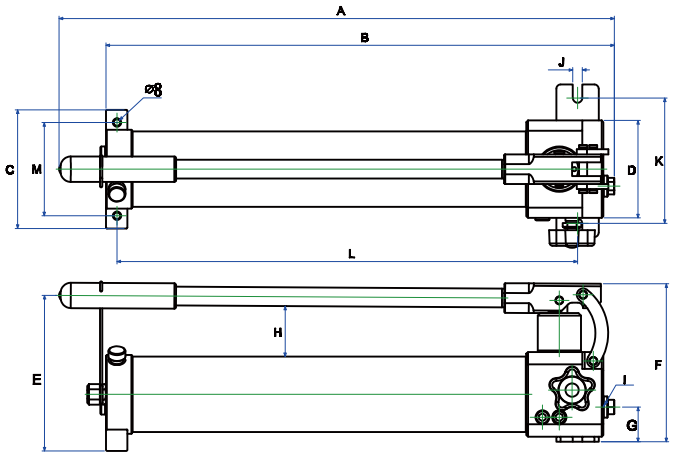

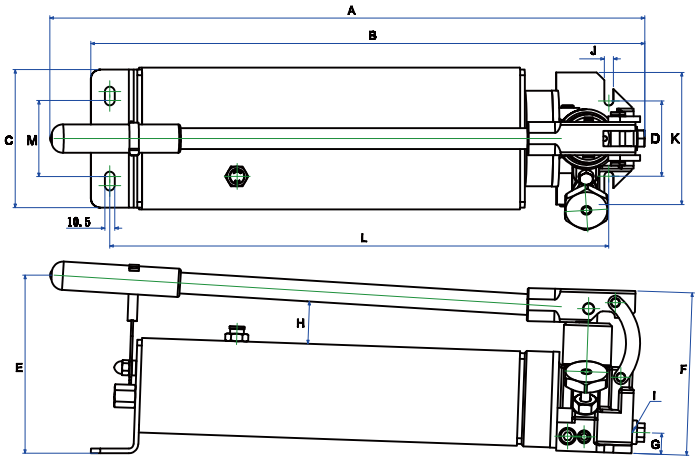

型　號	泵浦類型	可用油量 (L)	工作壓力 (bar) 低壓	工作壓力 (bar) 高壓	每行程排油量 (cm³) 低壓	每行程排油量 (cm³) 高壓	A (mm)	B (mm)	C (mm)	D (mm)	E (mm)	F (mm)	G (mm)	H (mm)	I	J (mm)	K (mm)	L (mm)	M (mm)	重量 (kg)
AHP706	單作用	2.1	27.5	700	30	3	655	600	140	115.0	115.0	115.0	41.0	60	3/8"–NPT	11.2	184	543.5	110.0	2.3
HP35	單作用	3.5	28.0	700	40	3	629	586	146	79.7	79.7	79.7	22.35	45	3/8"–NPT	9.7	140	527	80.5	3.5
HP35D	雙作用	3.5	28.0	700	40	3	706	663	146	79.7	79.7	79.7	36.0	45	3/8"–NPT	9.7	140	527	80.5	6.0

◆ 腳踏液壓泵

- 新穎且精美的設計，同時堅固，耐用。
- 因應不同的工作條件需求，以腳踏式操作，可提供絕佳的便利性。
- 有單速，雙速，鍛造，多種型式，可提供用户選擇。
- 具彈簧回復設計的腳踏板，提供便利和省力效用。
- 內置型安全閥門，防止工具本身于使用時，超出額定的壓力。
- 客制化各類型腳踏泵的需求，歡迎隨時與公司服務專綫聯系。

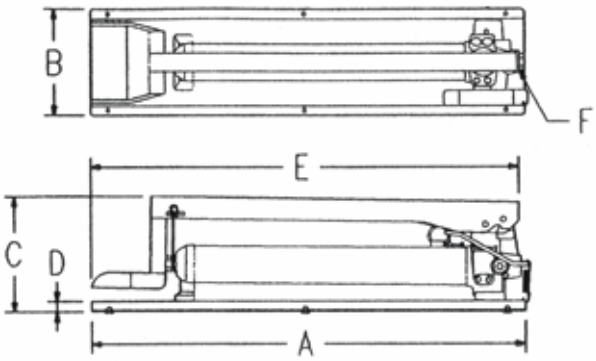

型　號	泵浦類型	可用油量 (L)	工作壓力 (bar) 低壓	工作壓力 (bar) 高壓	每行程排油量 (cm^3) 低壓	每行程排油量 (cm^3) 高壓	A (mm)	B (mm)	C (mm)	D (mm)	E (mm)	F	重量 (kg)
FHA350	單作用	0.35	700		3.1		474	174	192	17	461	3/8"–NPT	8.4
FHA600	單作用	0.6	700		3.1		660	174	192	17	647	3/8"–NPT	10.3
FHA700	單作用	0.7	700		3.1		708	174	192	17	695	3/8"–NPT	10.7
FHB350	單作用	0.35	13.8	700	13.0	2.8	474	174	192	17	461	3/8"–NPT	8.5
FHB600	單作用	0.6	13.8	700	13.0	2.8	660	174	192	17	647	3/8"–NPT	10.8
FHB700	單作用	0.7	13.8	700	13.0	2.8	708	174	192	17	695	3/8"–NPT	11.1

◆氣動液壓泵

- 爲單作用油缸設計，以氣動驅動液壓得專業泵浦，
- 堅固耐用的結構，零部件皆以鈦鋁合金制造，可延長工具使用周期，更輕鬆操作與携帶。
- 内建安全閥設計，于超高壓，10，000psi時，自動回油；可以保護液油壓系統内的元件與操作者的工作安全。
- 全新進出油路設計，有效的降低耗氣量，達到無噪音效果，同時可在任何方向操作使用。
- 油筒容量，更可依不同的需求做更改，以確實符合用户的實際需求。

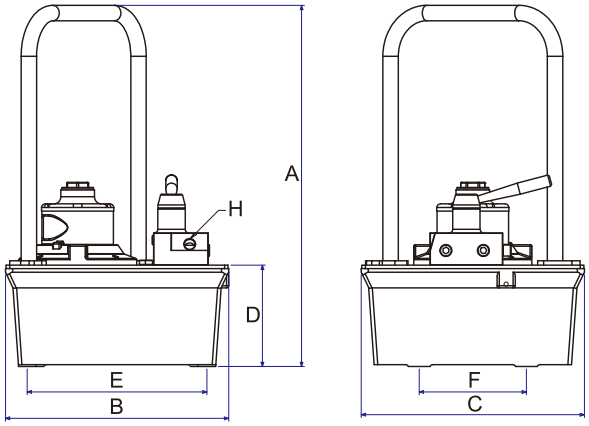

*此重量爲不含液壓油的净重量

型號	泵浦類型	可用油量(L)	風量	工作壓力		每行程排油量		閥		A	B	C	D	E	F	G	重量(kg)
				低壓	高壓	低壓	高壓	形勢	功能								
				(bar)		(L/min)											
AP921	單作用	0.75	9CFM	0	700	0.55	0.13	二位二通	前進/後退	442	170	89				179	5.4
AP1600S	單作用	1.6	9CFM	0	700	1.25	0.19	二位二通		242	128	90	258	154	114	205	7.3
AP3000S	單作用	3.0	9CFM	0	700	1.25	0.19	二位二通		305	160	90	325	152	114	205	10.0
AP18S	單作用	8.0	9CFM	0	700	4.7	0.28	二位二通		505	312	312	142	251	149		20.0*
AP1600D	雙作用	1.6	9CFM	0	700	1.25	0.19	三位四通	前進/保持/後退	242	128	90	258	154	114	205	7.3
AP3000D	雙作用	3.0	9CFM	0	700	1.25	0.19	三位四通		305	160	90	325	152	114	205	10.0
AP18D	雙作用	8.0	9CFM	0	700	4.7	0.28	三位四通		505	312	312	142	251	149		20.0*

◆電動液壓泵

- 雙速設計節省操作時間，3米長的綫控遥控器。
- 省電易携帶，操作簡便，適用各類型操作場合。
- 提把與外殼一體成形。
- 經久耐用的强化工塑料油箱防止碰撞受損。
- LT爲鐵制油箱。
- 烤漆表面，防腐蝕，耐污能力强。
- 輕便緊凑型設計，整機重量輕，便于移運。
- 耐用型設計，適應建築、船舶等惡劣工况場合使用。
- 雙速泵站設計，低壓大流量，空載時執行元件可快速運動，內置高精度高低壓自動切換閥。
- 外置可調式壓力閥，便于重新校準工作壓力，可防止壓力過載。
- 大部分型號標配的電機啓動器具有過載、過熱和漏電保護功能。
- 耐用型換向閥，適用于單作用油缸和雙作用油缸；選用電磁換向閥可實現遠程操作。

▲ SPE-2可訂制10L、40L、60L油箱

型 號	泵浦類型	可用油量 (L)	工作壓力 (bar) 低壓	工作壓力 (bar) 高壓	輸出流量 (L/min) 低壓	輸出流量 (L/min) 高壓	閥 形式		閥 功能	電氣參數 (V/Kw)	外型尺寸 (mm)	重量 (Kg)
SPE-3000A	單作用	3.0	14	700	3.3	0.35	二位三通	電磁閥	前進/保持/後退	220/0.55	250*270*400	18
SPE-3000D	雙作用						三位四通	手動閥				19
SPE-3000ALT	單作用	6.0	14	700	3.3	0.35	二位三通	電磁閥	前進/保持/後退	220/0.55	300*350*460	28
SPE-3000DLT	雙作用						三位四通	手動閥				29
SPE-554TQJ	雙作用	8.0	50	700	7.1	0.9	三位四通	手動閥	前進/保持/後退	220/0.84	320*240*520	32
SPE-2	雙作用	20.0	55	700	10.5	1.0	三位四通	手動閥		220/380/1.5	370*420*700	55

◆電動液壓泵

- 堅固與耐久設計,一體式，高强度結構，提供耐久與减少潛在漏油的要求。
- 高速率快速衝程,提供快速與高效率流量，進入作工的運轉循環，額外的壓力，則提供在預拉，折彎，迫緊，剪斷與後張的應用需求。
- 冷運轉與完全效率利用,先進的齒輪馬達技術，確保底壓段的高效率運轉，此外過繼閥的設計，當額定過繼壓力達到時，可將所有能量轉換至高壓段，且沒有能量損耗，更不會產生高熱。
- 靜音運轉,低馬達轉速，內建自潤型軸承與封閉型馬達建置，可確保運轉時的低噪音（壓力達 700 bar 時，噪音值約爲80 dBA）。
- 全程載起動與低電壓運行此電動馬達具低安培，低熱能與超耐用的特色。

MODEL:EP18

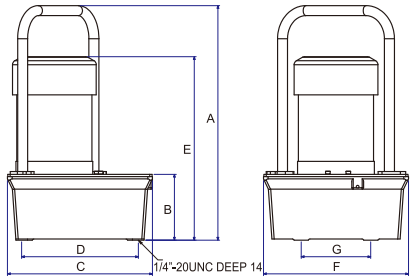

MODEL:EP211

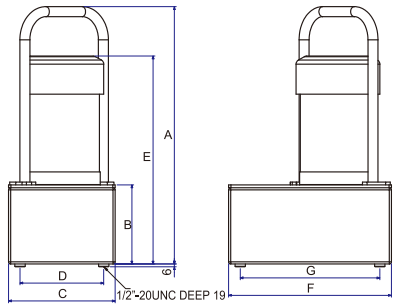

▲ 此重量爲不含液壓油的净重量

型　號	泵浦類型	可用油量 (L)	工作壓力(bar) 低壓 (bar)	工作壓力(bar) 高壓 (bar)	輸出流量 低壓 (L/min)	輸出流量 高壓 (L/min)	閥 形式		閥 功能	電氣參數 (V/Kw)	外型尺寸 (mm)	重量 (Kg)
SEP13S	單作用	3	7	700	2.8	0.3	二位四通	手動閥	前進/後退	220/0.37	295*206*512	28
SEP18S	單作用	8	7	700	2.8	0.3	二位四通	手動閥		220/0.37	312*312*505	31
SEP211S	單作用	11	7	700	7.4	0.75	二位四通	手動閥		220/1.12	350*229*555	37
SEP320S	單作用	20	7	700	1.1	0.98	二位四通	手動閥		(220/380)/1.49	365*365*628	59
SEP420S	單作用	20	7	700	2.6	1.95	二位四通	手動閥		(220/380)/1.49	365*365*628	59
SEP13D	雙作用	3	7	700	2.8	0.3	三位四通	手動閥	前進/保持/後退	220/0.37	295*206*512	28
SEP18D	雙作用	8	7	700	2.8	0.3	三位四通	手動閥		220/0.37	312*312*505	31
SEP211D	雙作用	11	7	700	7.4	0.75	三位四通	手動閥		220/1.12	350*229*555	37
SEP320D	雙作用	20	7	700	1.1	0.98	三位四通	手動閥		(220/380)/1.49	365*365*628	59
SEP420D	雙作用	20	7	700	2.6	1.95	三位四通	手動閥		(220/380)/1.49	365*365*628	59

◆液壓系統元件

高壓油管

型 號	端頭螺紋	油管長度	帶公接頭型號
H7002	3/8"NPT	2M	HC7002
H7003	3/8"NPT	3M	HC7003
H7004	3/8"NPT	4M	HC7004
H7005	3/8"NPT	5M	HC7005
H7006	3/8"NPT	6M	HC7006
H70010	3/8"NPT	10M	HC70010
H70020	3/8"NPT	20M	HC70020

重載作業用橡膠軟管橡膠包層，并含兩層鋼絲編織層，安全壓力700bar，安全系數2:1，**長度可按要求訂制**；
油管油容量的計算：
內徑6.35mm的油管，
容量(cc)=32.17×油管長度(m)

警告！
- 不要超過700 bar 的最高壓力。

壓力表

型 號	表徑	連接方式	外形尺寸(mm) A	B	C	D
G6	ϕ2.5(in)	底部安裝	63	37	1/4" NPTF	84

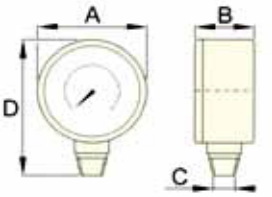

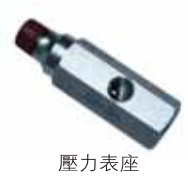

壓力表座

型 號	外形尺寸(mm) A	B	C	D	E	F
GA3	133	35	1/4" NPT	3/8" NPT	3/8" NPT	31
GA3H	90	28	1/4" NPT	3/8" NPT	3/8" NPT	26H

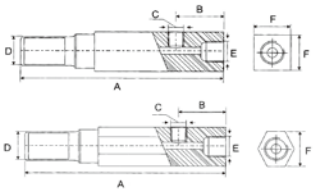

快速接頭

型 號	類型	最大流量	外形尺寸(mm) A	B	C	D	E	F	G
CH-604	公接頭	35L/min	83	64	3/8" NPT	35	36	32	25
CR-400	母接頭								
C-604	整 套								

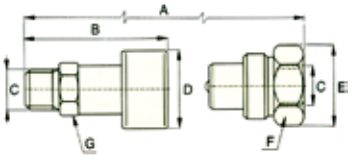

手控分流節流閥AS-21

ASM-2 其功能爲分流閥，可同步控制2個單作用油缸，所有接口羅紋3/8"-18NPTF

手控分流節流閥AS-41

ASM-4 其功能爲分流閥，可同步控制4個單作用油缸，所有接口羅紋3/8"-18NPTF

FZ1617
直通接頭
從3/8"NPT雄
到3/8"NPT雄

FZ1616
直角接頭
從3/8"NPT雄
到3/8"NPT雌

FZ1610
直角管接頭
從3/8"NPT雌
到3/8"NPT雌

FZ1614
過渡接頭
從3/8"NPT雌
到3/8"NPT雌

FZ1613
四通接頭
從3/8"NPT雌
到3/8"NPT雌

FZ1612
三通接頭
從3/8"NPT雌
到3/8"NPT雌

FZ1630
變徑接頭
從1/4"NPT雌
到3/8"NPT雄

FZ1615
變徑接頭
從1/4"NPT雌
到3/8"NPT雌

FZ1055
變徑接頭
從1/4"NPT雌
到3/8"NPT雄

本頁所有系統元件最高工作壓力均爲700bar

◆液壓系統元件

 A–64	分配器 14"長的分配器有7個母接口,接口羅紋爲3/8"–18NPTF。	 A–63	分配器 三角分配器有3個母接口，接口羅紋爲3/8"–18NPTF
 A–65	分配器 7"長的分配器有7個母接口,接口羅紋爲3/8"–18NPTF。	 A–66	分配器 六角分配器有6個母接口，接口羅紋爲3/8"–18NPTF

 V66	安全鎖定閥 當油壓缸回縮時得以手動開啓方式使油流回油箱。單動及雙動油壓缸均適用。與V–66相似，但具有非常精細的用于精密流量控制的測量能力	 V–42	液控單向閥 當油壓系統壓力減少時，安裝於千斤頂可維持荷重。通常與雙動千斤頂搭配使用，承受自千斤頂上回油T型接頭的壓力。3/8"NPTF母接頭孔。 單向閥壓縮比 14%（6.5:1）	 V–82	針閥 3/8" –18NPTF母接頭。可控制油壓缸速度。亦可當作暫時維持的關閉閥。

◆液壓油

SAGF10 高抗磨耗性液壓油（低溫地區適用）

- 主要成份爲高品質基礎油混合精選添加劑而成 。
- 成份包含液壓油HL型式，完全符合DIN51525或51524標準規格。
- 內含抗癢化、防銹、抗磨損及抗泡沫添加劑。
- 能降低低荷載泵浦在連續使用中，因空氣泡沫產生粘稠所造成的損害。
- 主要適用於液壓油控制及動力傳送系統，同時適用於若幹機械之循環或油浴系統。

SA22/32/46/68/100/150特級液壓油

- 含特殊添加劑，防止油質癢化，減低金屬磨損及泡沫形成，增加液壓油壽命及保護機件。
- 品質優异之高粘度指數泛用型液壓油，含抗癢化、抗磨損、防銹、消泡等添加劑，防止癢化及酸性物質造成的損害。
- 極易與水分離，能保持循環系統油路清潔，延長機械使用壽命。
- 適用各種工業用油壓機械、射出成型機、大型油壓衝床等中高油壓系統使用。

型　號	類別 ISO	比重 g/ml	黏度 400C	黏度 1000C	黏度指數	閃火點 C.O.O℃	流動點 ℃
SA22–4L	22	0.868	22.2	4.4	107	200	–21
SA32–4L	32	0.872	32.1	5.5	107	205	–22
SA46–4L	46	0.874	46.7	6.9	103	216	–24
SA68–4L	68	0.879	68.9	9.0	105	221	–26

型　號	類別 ISO	比重 g/ml	黏度 0℃	黏度 40℃	黏度 100℃	黏度指數	閃火點 C.O.O℃	流動點 ℃
SAGF10–4L	10	0.855	50	10	2.8	98	160	–39
SAGF10–5L	10	0.855	50	10	2.8	98	160	–39

◆超高壓鋁合金手動液壓泵

- 所有手動泵均具備兩大特色–堅固耐用的結構與低手柄操作力。
- 鋁合金結構，全握型與防鬆脫設計的回油扭把，真正適合頻繁的日常使用與工業級的要求。
- 特殊輕量化的鋁合金結構設計，讓使用者更輕便的携帶和操作。
- 40,000psi超高壓的機型且具備輕量化的設計，更符合用户的需要。
- 可加裝四通閥作爲雙作用泵使用。

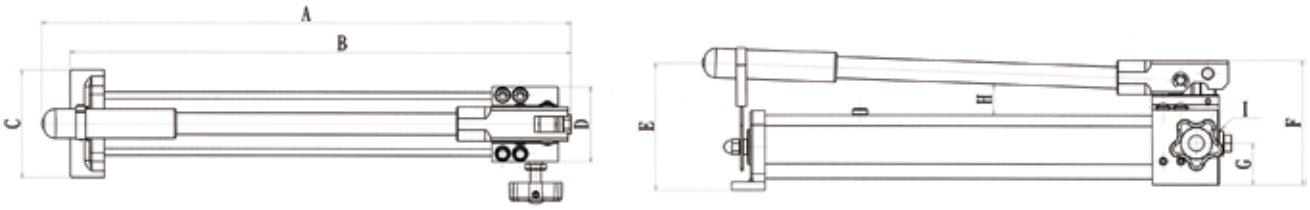

型　號	泵浦類型	可用油量 (L)	工作壓力 (bar) 低壓	工作壓力 (bar) 高壓	每行程排油量 (cm^3) 低壓	每行程排油量 (cm^3) 高壓	A (mm)	B (mm)	C (mm)	D (mm)	E (mm)	F (mm)	G (mm)	H (mm)	I	J (mm)	K (mm)	L (mm)	M (mm)	重量 (kg)
AHP704	單作用	1.0	13.8	1000	12.9	1.65	539	501	110	77	145	152	50.0	37	3/8"–NPT	--	--	--	--	3.5
AHP705	單作用	2.0	13.8	1500	12.9	1.0	699	629	150	102	152	135	24.0		3/4"–16UNF	--	--	--	--	6.7
UHP2800	單作用	1.0	14.0	2800	6.5	0.65	620	488	80	140	108	108	26.0		3/4"–16UNF	11	108	165	60	5.3

◆SULF 超高壓單作用超簿型液壓油缸

- 扁平設計適用於窄小空間作業需求。
- 重力回縮。
- 主軸頂部具可傾斜3度傾斜墊塊。
- 揚程超載時，具泄壓警告裝置。

SULF
系列

承載能力
100-300 ton

揚程
10-20 mm

最大工作壓力
2000 bar

型　號	能力 (ton)	揚程 (mm)	受壓面積 (cm^2)	總油量 (cm^3)	本身高 A(mm)	伸長總高 B(mm)	外徑 D(mm)	內徑 E(mm)	主軸直徑 F(mm)	底部油孔位置 H(mm)	重量 (kg)
SULF100–10	100	10	50.2	50	41	51	120	80	80	17	3.5
SULF100–15		15	50.2	75	46	61	120	80	80	17	3.9
SULF150–10	150	10	78.5	79	41	51	150	100	100	17	5.7
SULF150–15		15	78.5	118	46	61	150	100	100	17	6.1
SULF200–10	200	10	103.8	104	43	53	175	115	115	19	8.1
SULF200–15		15	103.8	156	48	63	175	115	115	19	8.5
SULF200–20		20	103.8	208	53	73	175	115	115	19	9.0
SULF300–10	300	10	153.9	154	47	57	210	140	140	23	12.8
SULF300–15		15	153.9	231	52	67	210	140	140	23	13.2

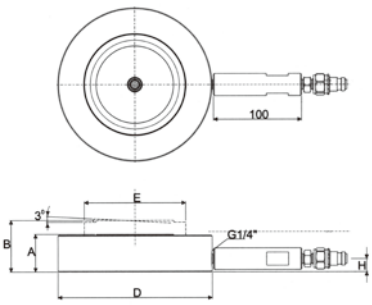

◆螺栓拉伸器

- 通用ANSI、API法蘭均可適用。
- 質輕易携帶。
- 可快速取出架橋、六角筒，便於工作替換。
- 鍍鎳保護，延長使用壽命。
- 强化油封設計增加可靠度。
- 維修簡易方便。
- 壓力1500bar。

SPT-T

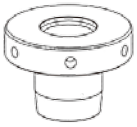

螺牙帽

SPT-C

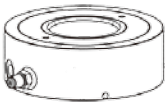

油壓缸

SPT-J

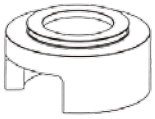

架橋

SPT-H

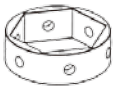

六角筒

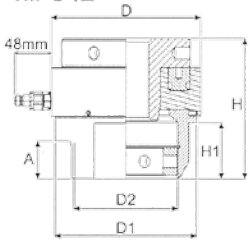

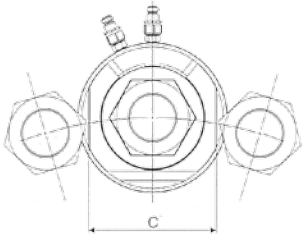

型　　號		SPT–20	SPT–35	SPT–50	SPT–60	SPT–90	SPT–130	SPT–160	SPT–200	SPT–250	SPT–310
公制 螺栓尺寸 (φ*pitch)		M 20*2.5	M 27*3	M 36*4.0	M 42*4.5	M 45*4.5	M 60*5.5	M 72*6.0	M 80*6.0	M 100*6.0	M 125*6.0
		M 22*2.5	M 30*3.5	M 39*4.0	M 45*4.5	M 48*5.0	M 64*6.0	M 76*6.0	M 85*6.0	M 110*6.0	M 130*6.0
		M 24*3.0	M 33*3.5	M 42*4.5	M 48*5.0	M 52*5.0	M 68*6.0	M 80*6.0	M 90*6.0	M 120*6.0	M 140*6.0
		M 27*3.0	M 36*4.0	M 45*4.5	M 52*5.0	M 56*5.5	M 72*6.0	--	M 95*6.0	M 125*6.0	M 150*6.0
		--	--	--	--	M 60*5.5	M 76*6.0	--	M 100*6.0	--	--
英制 螺牙尺寸 (φin–)		3/4"~10	1"~8	13/8"~6	11/2"~6	13/4"~5	21/2"~4	23/4"~4	31/4"~4	33/4"~4	5"~4
		7/8"~9	11/8"~7	11/2"~6	13/4"~5	2"~41/2	23/4"~4	3"~4	31/2"~4	4"~4	51/4"~4
		1"~8	11/4~7	13/4"~5	2"~41/2	21/4"~41/2	3"~4	31/4"~4	33/4"~4	41/4"~4	51/2"~4
		--	13/8~6	--	--	--	--	--	--	41/2"~4	53/4"~4
		--	--	--	--	--	--	--	--	43/4"~4	--
最 大 壓 力	(MPa)	150.0	150.0	150.0	150.0	150.0	150.0	150.0	150.0	150.0	150.0
	(psi)	21756.0	21756.0	21756.0	21756.0	21756.0	21756.0	21756.0	21756.0	21756.0	21756.0
液 壓 面 積	(cm^2)	20.0	35.0	50.0	60.0	90.0	130.0	160.0	200.0	250.0	310.0
	(in^2)	3.1	5.43	7.75	9.3	13.95	20.15	24.8	31.0	38.75	48.05
最大液壓荷重	(kN)	300.0	525.0	750.0	900.0	1350.0	1950.0	2400.0	3000.0	3750.0	4650.0
	(lbf)	67443.0	118025.0	168606.0	202328.0	303492.0	438377.0	539541.0	674426.0	843032.0	1045360.0
行　　程	(mm)	8.0	8.0	8.0	8.0	8.0	8.0	10.0	10.0	10.0	10.0
拉伸器尺寸	D(mm)	86.0	109.0	128.0	144.0	170.0	198.0	220.0	244.0	300.0	340.0
	H(mm)	105.0	116.0	128.0	140.0	154.0	185.0	190.0	203.0	235.0	268.0
	H1(mm)	30.0	40.0	49.0	54.0	65.0	82.0	86.0	106.0	131.0	156.0
	D1(mm)	37.0	48.5	58.0	66.5	77.0	93.5	102.5	126.0	136.0	256.5
	D2(mm)	26.0	36.5	45.0	51.0	57.0	68.5	72.5	140.0	111.5	130.0
	A(mm)	26.0	31.0	38.0	40.0	42.0	50.0	50.0	60.0	73.0	86.0
	U(mm)	38.0	52.0	69.0	80.0	86.0	114.0	147.0	152.0	190.0	238.0
		42.0	57.0	74.0	86.0	92.0	122.0	145.0	162.0	209.0	247.0
		46.0	63.0	80.0	92.0	99.0	130.0	152.0	171.0	228.0	266.0
		52.0	69.0	86.0	99.0	107.0	137.0	--	181.0	238.0	285.0
		--	--	--	--	114.0	145.0	--	190.0	--	--
	X(mm)	138.0	168.0	197.0	220.0	240.0	293.0	327.0	355.0	425.0	506.0
		142.0	173.0	202.0	226.0	246.0	301.0	335.0	365.0	444.0	515.0
		146.0	179.0	208.0	232.0	253.0	309.0	342.0	374.0	463.0	534.0
		152.0	185.0	214.0	239.0	261.0	316.0	--	384.0	473.0	553.0
		--	--	--	--	268.0	324.0	--	393.0	--	--
	Y(mm)	56.0	73.5	91.0	91.0	119.0	147.0	163.5	184.5	222.0	262.5
		57.0	76.5	94.0	92.0	122.0	150.0	166.5	187.5	227.5	265.0
		59.0	79.0	97.0	94.0	124.5	153.0	169.5	193.0	236.0	274.0
		62.0	81.0	100.0	96.0	127.5	155.5	--	196.0	242.0	280.0
		--	--	--	--	130.5	158.5	--	202.0	--	--
	Z(mm)	44.5	56.0	65.5	6935.0	84.5	101.0	109.0	124.0	144.0	164.5
重　　量	(Kg)	3.0	4.8	7.5	11.0	17.3	25.0	33.0	39.0	56.0	77.0

◆中空液壓扳手

- 專利的活塞設計使外形更小。
- 可選擇全系列的公制英制連接卡座。
- 輕重量、高扭矩比。
- ±3%輸出扭矩精度，重復精度100%。
- 細小的鼻部半徑易于操作于窄小空間。
- 360度旋轉油口接頭易于扳手定位。
- 輕重量的材料和結構設計便于携帶與定位。
- 平穩的驅動油壓缸，快速更換驅動頭不卡死棘爪。
- 細齒棘輪；細達27齒。
- 一體成型驅動體，單插銷連結。
- 同一直綫反作用力臂。
- 鋼制連接插銷，活塞緊固O型環。
- 完全扁平設計，耐磨滑動塊。

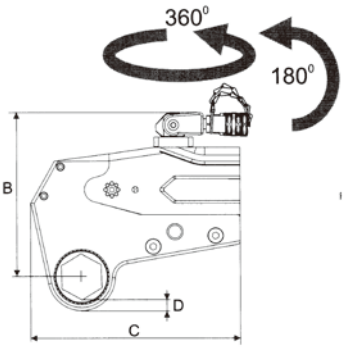

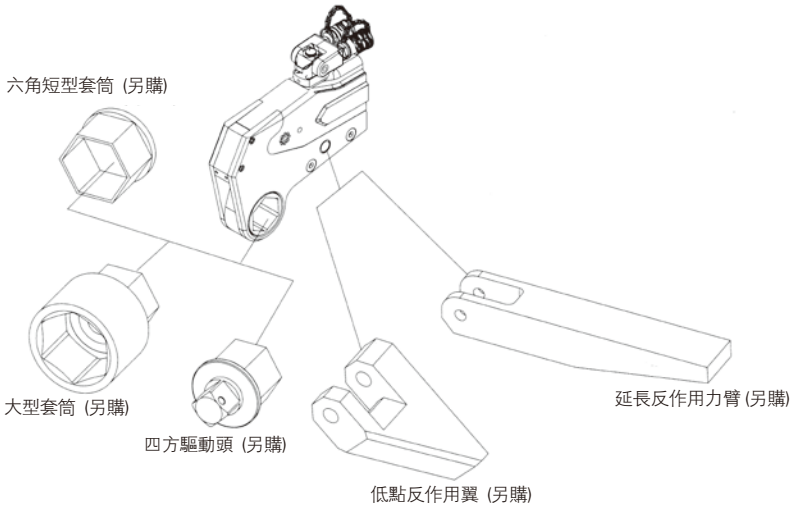

型　號	六角頭	最小扭力		最大扭力		重量(kg)		外型尺寸(mm)			
	(mm)	(ft.lbs)	(N.M)	(ft.lbs)	(N.M)	缸體	連接體	A	B	C	D
SPK–2X	30~60	192	260	2178	2994	1.5	1.0~1.5	32.0	148.8~156.8	1168.0~175.5	9.1~11.7
SPK–4X	41~80	395	535	4732	6504	2.7	2.4~3.4	41.4	172.9~189.2	204.4~220.8	12.7~13.7
SPK–8X	50~105	830	1125	10689	14692	5.0	5.4~6.5	52.5	210.4~235.4	268.1~283.9	13.7~19.5
SPK–14X	70~115	1560	2115	16854	23165	7.3	9.5~13.0	64.0	245.7~258.3	326.7~344.7	19.5~23.0
SPK–30X	80~155	3220	4365	37566	51632	11.5	13.0~17.9	82.5	287.6~313.1	422.5~442.5	23.0~26.0

◆中空液壓扳手

SPK系列中空扭力扳手换算表										
Bar /N.M										
工作壓力 bar	SPK–2X		SPK–4X		SPK–8X		SPK–14X		SPK–30X	
	1–1/4" to 1–13/16" 30 to 46mm bar/N.M	1–7/8" to 2–3" 47 to 60mm bar/N.M	1–5/8" to 2–916" 41 to 65mm bar/N.M	2–3/4" to 2–916" 41 to 65mm bar/N.M	1–7/8" to 3–1/8" 50 to 80mm bar/N.M	3–3/8" to 4–1/8" 85 to 105mm bar/N.M	2–3/4" to 3–15/16" 70 to 100mm bar/N.M	4–1/8" to 4–5/8" 105 to 115mm bar/N.M	3–1/8" to 4–1/2" 80 to 115mm bar/N.M	4–11/16" to 6–1/8" 120 to 115mm bar/N.M
68	260	285	535	631	1,125	1,372	2,115	2,250	4,365	5,016
82	312	342	644	759	1,357	1,655	2,535	2,700	5,237	6,019
95	365	399	752	887	1,590	1,939	2,955	3,150	6,110	7,022
109	416	455	854	1,007	1,822	2,222	3,382	3,600	6,983	8,025
122	469	512	963	1,135	2,055	2,507	3,802	4,051	7,855	9,028
136	522	569	1,071	1,263	2,288	2,791	4,229	4,501	8,728	10,031
150	572	626	1,179	1,391	2,528	3,084	4,650	4,951	9,602	11,035
163	625	683	1,288	1,519	2,768	3,376	5,070	5,401	10,475	12,038
177	678	740	1,389	1,639	3,008	3,669	5,490	5,851	11,347	13,041
190	728	797	1,498	1,767	3,248	3,962	5,917	6,301	12,220	14,044
204	784	868	1,606	1,895	3,489	4,256	6,337	6,751	13,093	15,047
218	832	923	1,715	2,023	3,762	4,589	6,764	7,214	13,966	16,050
231	885	981	1,823	2,151	4,034	4,921	7,185	7,651	14,839	17,083
245	937	1,038	1,925	2,271	4,307	5,254	7,605	8,101	15,712	18,057
258	990	1,097	2,033	2,398	4,579	5,586	8,032	8,551	16,585	19,060
272	1,045	1,159	2,142	2,527	4,853	5,920	8,452	9,015	17,458	20,063
286	1,093	1,212	2,250	2,655	5,063	6,176	8,879	9,466	18,331	21,066
299	1,145	1,270	2,359	2,783	5,275	6,435	9,299	9,916	19,203	22,069
313	1,197	1,328	2,460	2,902	5,485	6,691	9,720	10,368	20,076	23,072
326	1,250	1,385	2,569	3,031	5,696	6,949	10,147	10,818	20,949	24,075
340	1,307	1,450	2,677	3,158	5,908	7,207	10,567	11,333	21,823	25,079
354	1,353	1,507	2,786	3,287	6,152	7,505	10,987	11,786	22,695	26,082
367	1,406	1,566	2,894	3,414	6,396	7,803	11,414	12,240	23,568	27,085
381	1,457	1,624	2,996	3,535	6,640	8,100	11,834	12,692	24,441	28,088
394	1,510	1,682	3,104	3,662	6,884	8,398	12,261	13,147	25,314	29,091
408	1,567	1,740	3,213	3,791	7,128	8,696	12,682	13,692	26,186	30,094
422	1,613	1,799	3,321	3,918	7,334	8,947	13,102	14,148	27,059	31,097
435	1,666	1,857	3,430	4,047	7,540	9,198	13,522	14,604	27,933	32,101
449	1,718	1,914	3,531	4,166	7,747	9,451	13,949	15,061	28,806	33,101
462	1,769	1,972	3,640	4,295	7,953	9,702	14,369	15,518	29,678	34,107
476	1,829	2,033	3,748	4,422	8,161	9,956	14,796	15,888	30,551	35,110
490	1,873	2,089	3,857	4,551	8,386	10,230	15,217	16,342	31,424	36,113
503	1,926	2,146	3,965	4,678	8,611	10,505	15,637	16,796	32,297	37,116
517	1,979	2,204	4,067	4,799	8,837	10,781	16,064	17,250	33,170	38,119
530	2,029	2,262	4,175	4,926	9,062	11,055	16,484	17,630	34,043	39,123
544	2,090	2,325	4,284	5,055	9,289	11,332	16,911	18,314	34,916	40,126
558	2,134	2,379	4,392	5,182	9,520	11,614	17,331	18,772	35,789	41,129
571	2,187	2,437	4,501	5,311	9,7543	11,899	17,752	19,231	36,662	42,132
585	2,238	2,494	4,602	5,430	9,985	12,181	18,172	19,687	37,543	43,135
598	2,291	2,553	4,711	5,558	10,219	12,467	18,599	20,146	38,407	44,138
612	2,352	2,615	4,819	5,686	10,452	12,751	19,019	20,361	39,280	45,141
626	2,394	2,669	4,928	5,815	10,701	13,055	19,446	20,814	40,154	46,146
639	2,447	2,726	5,029	5,934	10,951	13,360	19,866	21,267	41,026	47,148
653	2,498	2,784	5,138	6,062	11,200	13,664	20,287	21,718	41,899	48,151
666	2,551	2,843	5,246	6,190	11,449	13,967	20,714	22,171	42,772	49,154
680	2,614	2,908	5,355	6,318	11,699	14,272	21,141	22,503	43,645	50,157
700	2,691	2,994	5,513	6,504	12,043	14,692	21,763	23,165	44,929	51,632

◆方驅液壓扳手

- 合金材料决不會出現扭斷現象。
- 無反作用棘爪，消除工具卡死。
- 緊凑的一體式設計具有最大强度。
- 具有±3%的輸出精度，重復精度100%。
- 細小的鼻部半徑，易于在窄小空間操作。
- 無泄漏快速接頭可360度旋轉易于操作。
- 可按照客户要求定制扳手。
- 特殊的反作用力臂和反作用加長件可選用。
- 内花鍵安裝的反作用臂允許操作者反作用于工具本體而無損壞風險。
- 可選用六角驅動頭。

附安全握把

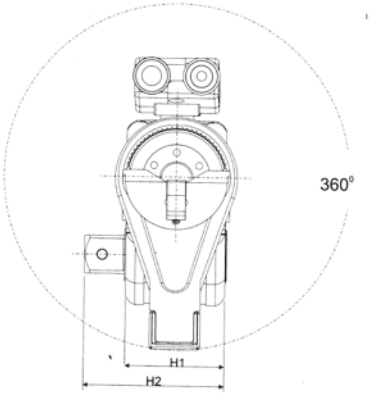

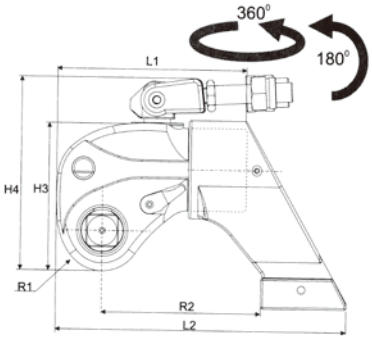

防逆卡爪-防止棘轮逆转

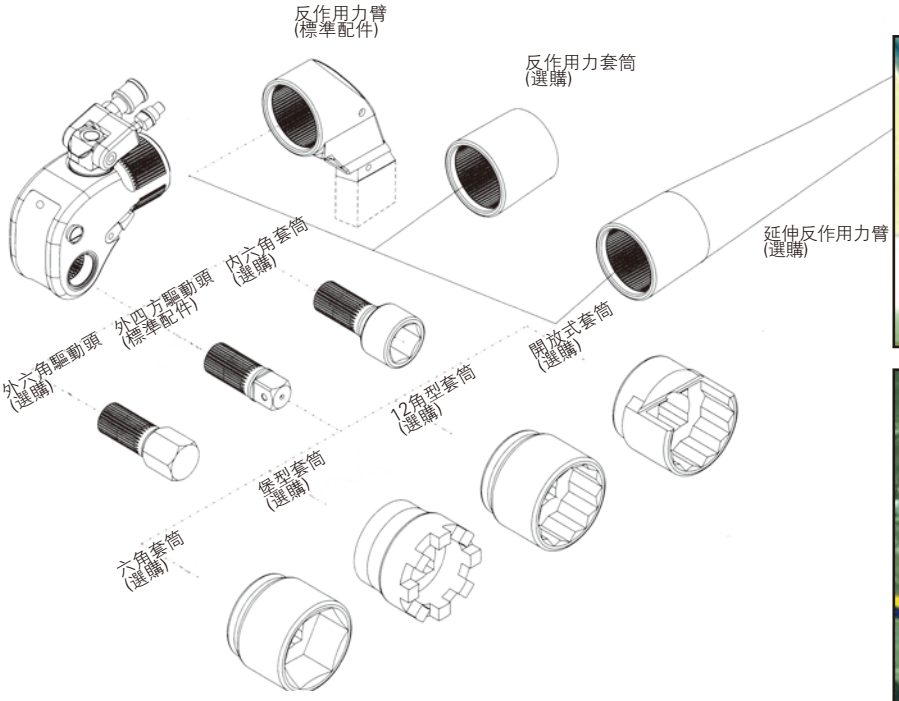

◆方驅液壓扳手

SPK系列方驅扭力扳手換算表								
工作壓力	SPK-1M	SPK-3M	SPK-5M	SPK-8M	SPK-10M	SPK-20M	SPK-25M	SPK-35M
bar	N.M	N.M	N.M	N.M	N.M	N.M	N.M	N.M
104	271	651	1132	1602	2379	4013	5158	7120
110	290	694	1206	1694	2572	4281	5456	7825
124	328	781	1356	1910	2822	4818	6150	8833
138	366	868	1505	2125	3118	5355	6845	9842
152	403	954	1657	2341	3424	5891	7540	10873
165	439	1041	1808	2541	3731	6428	8185	11905
179	476	1128	1960	2757	4037	6965	8879	12936
193	512	1215	2112	2972	4343	7502	9574	13968
207	549	1301	2264	3188	4650	8039	10268	15000
220	584	1388	2416	3388	4956	8574	10913	16019
234	620	1475	2568	3604	5262	9110	11607	17039
248	655	1562	2719	3819	5569	9645	12302	18058
262	690	1648	2871	4035	5875	10181	12997	19077
276	725	1735	3023	4250	6182	10716	13692	20097
290	762	1825	3175	4466	6496	11251	14386	21109
303	798	1914	3327	4666	6811	11787	15031	22122
317	835	2001	3478	4882	7125	13222	15725	23135
331	872	2093	3630	5097	7440	12858	16420	24147
345	908	2183	3782	5313	7754	13393	17114	25160
358	945	2269	3943	5513	8063	13930	17759	26171
372	981	2356	4086	5729	8372	14467	18453	27182
386	1018	2443	4238	5944	8681	15004	19148	28194
400	1055	2530	4389	6160	8990	15541	19843	29205
414	1091	2616	4541	6376	9299	16077	20537	30126
427	1128	2703	4693	6576	9617	16612	21182	31215
441	1164	2790	4845	6791	9934	17146	21877	32214
455	1201	2877	4997	7007	10251	17680	22571	33214
468	1238	2963	5149	7207	10568	18214	23216	344213
482	1274	3050	5300	7423	10885	18748	23910	35212
496	1311	3140	5452	7638	11203	19285	24605	36216
510	1347	3229	5604	7854	11520	19822	25299	37221
524	1384	3319	5756	8070	11837	20358	25994	38225
538	1421	3408	5908	8285	12154	20895	26689	39230
552	1457	3497	6060	8501	12472	21432	27383	40234
568	1493	3587	6211	8701	12786	21967	28028	41240
579	1528	3676	6363	8917	13101	22503	28722	42246
593	1563	3766	6515	9132	13415	23083	29417	43252
607	1598	3855	6667	9348	13730	23574	30111	44258
620	1633	3945	6819	9548	14044	24109	30756	45263
634	1670	4032	6970	9764	14359	24645	31450	46269
648	1707	4118	7122	9979	14673	25180	32146	47275
662	1743	4205	7274	10195	14988	25716	32840	48281
676	1780	4292	7426	10410	15302	26251	33535	49287
690	1884	4447	7580	10626	15621	26795	34229	50293
700	1911	4512	7690	10780	15847	27183	34725	51022

◆電動液壓扳手泵

- 外部調壓。
- 內置泄壓閥保護裝置。
- 適用於雙動液壓扳手。
- 四孔或八孔1/4"口徑同步分流器（含公母快速接頭及防塵蓋）,可2組或4組扳手同步作業。
- 馬達空轉可設定20、40、60秒後自動停止。
- 安全啓動裝置:停止後需再按啓動鍵才可使用。
- 氣冷式油温冷却系統。

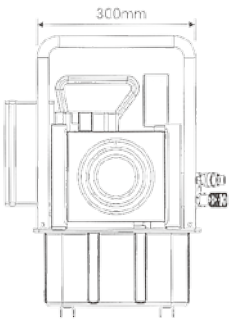

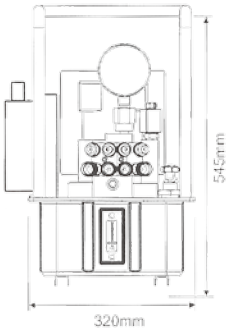

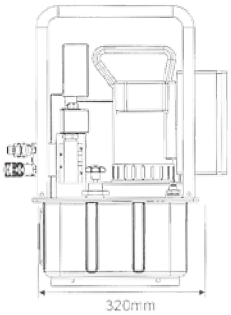

型　號	轉速 (V/min)	噪音值 (dB)	馬達 kW (hp)	電氣參數	流量(L/min) 0 (bar)	50 (bar)	350 (bar)	750 (bar)	油箱 (L)	可用油量 (L)	重量 (kg)
SPE–554TQ	12000	80	0.84 (1–1/8)	25A /110V 13A /230V	11.3	7.1	1.2	0.9	8	7	32

◆氣動液壓扳手泵

- 4HP强力馬達。
- 空氣驅動。
- 最大輸出壓力:700 bar。
- 兩段式高效能泵浦，外部調壓。
- 內建式回油泄壓閥保護油壓工件。
- 四孔或八孔1/4"口徑同步分流器（含公母快速接頭及防塵蓋），可2組或4組扳手同步作業。
- 適用於于雙動液壓扳手，氣動遥控綫3M。

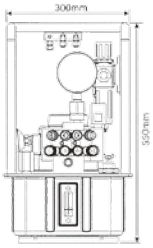

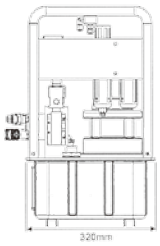

型　號	使用空壓	轉速 (V/min)	噪音值 (dB)	馬達 (hp)	流量(L/min) 0 (bar)	70 (bar)	350 (bar)	700 (bar)	可用油量 (L)	重量 (kg)
SPA–554TQ	1.4M^3/min@6 bar	3,000	75	4	7.4	1.3	1.1	0.9	7	36.3

◆液壓扳手專用軟管 (長度可按要求定制)

型　號	HD-15	HD-20	HD-40
長度(m)	4.5	6.0	12.0

◆螺栓、螺母扭矩推薦值(僅供參考)

强度等級		4.8		6.8		8.8		10.9		12.9	
最小破斷强度		392Mpa		588Mpa		784Mpa		941Mpa		1176Mpa	
材質		一般結構鋼		機械結構鋼		鉻鉬合金鋼		鎳鉻鉬合金鋼		鎳鉻鉬合金鋼	
螺栓M	螺母S	扭矩值		扭矩值		扭矩值		扭矩值		扭矩值	
mm	mm	KGM	Nm	KGM	Nm	KGM	Nm	KGM	Nm	KGM	Nm
14	22	7	69	10	98	14	137	17	165	23	225
16	24	10	98	14	137	21	206	25	274	36	353
18	27	14	137	21	206	29	284	35	341	49	480
20	30	18	176	28	296	41	402	58	569	69	676
22	32	23	225	34	333	55	539	78	765	93	911
24	36	32	314	48	470	70	686	100	981	120	1176
27	41	45	441	65	637	105	1029	150	1472	180	1764
30	46	60	588	90	882	125	1225	200	1962	240	2352
33	50	75	735	115	1127	150	1470	210	2060	250	2450
36	55	100	980	150	1470	180	1764	250	2453	360	2940
39	60	120	1176	180	1764	220	2156	300	2943	370	3626
42	65	155	1519	240	2352	280	2744	390	3826	470	4606
45	70	180	1764	280	2744	320	3136	450	4415	550	5390
48	75	230	2254	350	3430	400	3920	570	5592	680	6664
52	80	280	2744	420	4116	480	4704	670	6573	850	8330
56	85	360	3528	530	5149	610	5978	860	8437	1050	10290
60	90	410	4018	610	5978	790	7742	1100	10791	1350	13230
64	95	510	4998	760	7448	900	8820	--	--	--	--
68	100	580	5684	870	8526	1100	10780	--	--	--	--
72	105	660	6468	1000	9800	1290	12642	--	--	--	--
76	110	750	7350	1100	10780	1500	14700	--	--	--	--
80	115	830	8134	1250	12250	1850	18130	--	--	--	--
85	120	900	8820	1400	13720	2250	22050	--	--	--	--
90	130	1080	10584	1650	16170	2500	24500	--	--	--	--
100	145	1400	13720	2050	20090	--	--	--	--	--	--
110	155	1670	16366	2550	24990	--	--	--	--	--	--
120	175	2030	19894	3050	29890	--	--	--	--	--	--

公制尺寸		
六角尺寸S (mm)	羅紋尺寸D (mm)	六角尺寸J (mm)
17	M10	8
19	M12	10
22	M14	12
24	M16	14
27	M18	14
30	M20	17
32	M22	17
36	M24	19
41	M27	19
46	M30	22
50	M33	24
55	M36	27
60	M39	27(30)
65	M42	32
70	M45	--
75	M48	36
80	M52	36
85	M56	41
90	M60	46
95	M64	46
100	M68	50
105	M72	55
110	M76	60
115	M80	65
120	M85	70
130	M90	70(75)
135	M95	--
145	M100	85
150	M105	--
155	M110	--
165	M115	--
170	M120	--
180	M125	--
185	M130	--
200	M140	--
210	M150	--

英制尺寸		
六角尺寸S (inch)	羅紋尺寸D (inch)	六角尺寸J (inch)
1 1/16"	5/8"	1/2"
1 1/4"	3/4"	5/8"
1 7/16"	7/8"	3/4"
1 5/8"	1"	3/4"
1 13/16"	1 1/8"	7/8"
2"	1 1/4"	7/8"
2 3/16"	1 3/8"	1"
2 3/8"	1 1/2"	1"
2 9/16"	1 5/8"	--
2 3/4"	1 3/4"	1 1/4"
2 15/16"	1 7/8"	1 3/8"
3"	2"	1 1/2"
3 1/8"	2"	1 5/8"
3 3/8"	2 1/4"	1 5/4"
3 1/2"	2 1/4"	1 3/4"
3 3/4"	2 1/2"	1 3/4"
3 7/8"	2 1/2"	1 7/8"
4 1/8"	2 3/4"	2"
4 1/4"	2 3/5"	2"
4 5/8"	3"	2 1/4"
5"	3 1/4"	2 1/4"

1. 此頁是德國工業標準，表中扭矩值爲螺栓達到屈服極限的70%時所測定。
2. 建議鎖緊扭矩值爲: 表中數據X 80%。
   例如: M48, 8.8級螺栓，則鎖緊扭矩爲:
   400X80%=320KGM。
3. 拆鬆扭矩值爲鎖緊扭矩的1.5 ~2倍。
   例如: 上例鎖緊扭矩是320KGM，則其拆鬆扭矩約爲320X(1.5~2)=480~640KGM。

正确紧固法兰螺栓的顺序

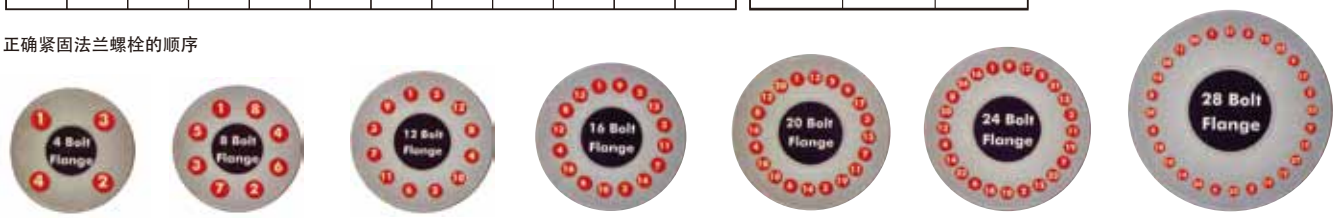

4個螺母　8個螺母　12個螺母　16個螺母　20個螺母　24個螺母　28個螺母

◆螺母破切器

- 緊湊宜人的設計，使用方便。
- 獨特的角度頭設計。
- 單向作用彈簧回位液壓缸。
- 可重新研磨重型刀頭。
- 適用於任何輸出壓力爲700 bar 的單動式液壓泵浦。
- 應用于卡車維修、管道工業、石油化工、鋼鐵建築、采礦等等。

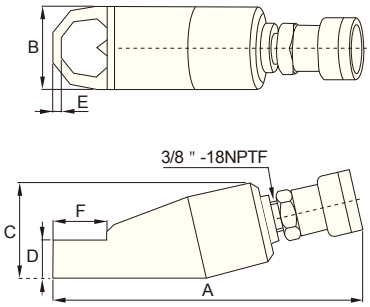

HYNC系列

工作能力：5-90ton

螺栓範圍：M6-M48

最大工作壓力：700bar

型 號	破切能力 (ton)	六角螺母範圍 (mm)	螺栓範圍 (mm)	使用油量 (cm^3)	規格尺寸(mm)						重量 (Kg)
					A	B	C	D	E	F	
HYNC–1319	5	10–19	M6–M12	15	170	40	48	19	7	28	1.2
HYNC–1924	10	19–24	M12–M16	20	191	54	62	26	10	40	2.0
HYNC–2432	15	24–32	M16–M22	60	222	64	72	29	13	51	3.0
HYNC–3241	20	32–41	M22–M27	80	224	75	88	36	17	66	4.4
HYNC–4150	35	41–50	M27–M33	155	288	94	105	45	21	74	8.2
HYNC–5060	50	50–60	M33–M39	240	318	106	128	54	23	90	11.8
HYNC–6075	90	60–75	M39–M48	492	393	156	181	72	26	110	34.1

螺母硬度不可超過HRc–44；禁止用於不銹剛螺母及方型螺母　　刀頭屬易損件，不在質保範圍內

◆法蘭分離器（最新機械式）

- SWi系列爲最新型的法蘭分離器，其具備最少的移動部件，全包覆設計，完全無夾點的隱憂，創新階面設計，以最小的出力創造出更大的分離距離，與SW系列相比較，此系列工具可提供更大的分離出力，增步墊塊組，安全吊索與可旋式握把，均爲標準配套。
- EQUALIZER最新型SWi系列法蘭分離器，于管道建構，試車或日常維修的作業中，可適用于所有類型的法蘭，其插入間隙僅需6.0mm（0.25"）。

小配件、大開幅，選購配件

安全特性

- 無任何夾點
- 加長每階深度
- 安全吊索–1.0m(39")長
- 鍛造部件，更具强度與可靠性
- 完全安全概念的設計–特殊油缸頭部連接設計，可防止失效

特性

- 獨特自鎖式第一階專利設計
- 簡便，輕巧，易于携帶
- 握把設計，可清楚識别水平或垂直分離作動的方向
- 獨特握把偏心設計，可完全掌控工具的重心位置
- 握把可拆卸式設計，更具操作彈性
- 安全吊索連接設計，確保工具不會掉落
- 分離距離顯示，可清楚目視工具的作動

維修特性

- 可快速拆卸分解與組裝
- 拆卸一個固定件，即可更換爪鈎
- 拆卸倆個固定件，即可更換滑塊窄窄爪鈎面設計，改善工具的磨損

SWI12/14TM工具部件

- 安全墊塊*1
- 階梯墊塊*2
- 150ft/lbs（203N/m）扭力扳手*1
- 中文操作説明書*1
- 耐用携帶式工具箱*1
- 重量6.2kg
- 使用第一階時分離出力12T，分離距離6.0mm–40.0mm（0.24"–1.6"）
- 使用第二階起分離出力14T，分離距離6.0mm–87.5mm（0.24"–3.4"）
- 使用階梯墊塊時分離出力14T，分離距離48.5mm–103.5mm（1.9"–4.1"）

◆法蘭分離器（最新液壓式）

- SWi系列爲最新型的法蘭分離器，其具備最少的移動部件，全包覆設計，完全無夾點的隱憂，創新階面設計，以最小的出力創造出更大的分離距離，與SW系列相比較，此系列工具可提供更大的分離出力，增步墊塊組，安全吊索與可旋式握把，均爲標準配套。
- EQUALIZER最新型SWi系列法蘭分離器，于管道建構，試車或日常維修的作業中，可適用于所有類型的法蘭，其插入間隙僅需6.0mm（0.25"）。

小配件、大開幅，選購配件

安全特性

- 無任何夾點
- 加長每階深度
- 安全吊索–1.0m(39")長
- 鍛造部件，更具强度與可靠性
- 完全安全概念的設計–特殊油缸頭部連接設計，可防止失效

特性

- 獨特自鎖式第一階專利設計
- 簡便，輕巧，易于携帶
- 握把設計，可清楚識別水平或垂直分離作動的方向
- 獨特握把偏心設計，可完全掌控工具的重心位置
- 握把可拆卸式設計，更具操作彈性
- 安全吊索連接設計，確保工具不會掉落
- 分離距離顯示，可清楚目視工具的作動

維修特性

- 可快速拆卸分解與組裝
- 拆卸一個固定件，即可更換爪鈎
- 拆卸倆個固定件，即可更換滑塊窄窄爪鈎面設計，改善工具的磨損

SWI20/25TE工具部件

- 2米液壓軟管：經濟型*0，標準型*1，旗艦型*2
- 25T液壓缸：經濟型*1，標準型*1，旗艦型*2
- 帶壓力表的密閉式手動泵：經濟型*0，標準型*1，旗艦型*1
- 安全墊塊：經濟型*1，標準型*1，旗艦型*2
- 階梯墊塊：經濟型*2，標準型*2，旗艦型*4
- 中文操作説明書*1
- 耐用携帶式工具箱*1
- 重量：經濟型11.6kg，標準型20.7Kg，旗艦型33.0kg
- 使用第一階時分離出力20T，分離距離6.0mm–40.0mm（0.24"–1.6"）
- 使用第二階起分離出力25T，分離距離6.0mm–87.5mm（0.24"–3.4"）
- 使用階梯墊塊時分離出力25T，分離距離48.5mm–103.5mm（1.9"–4.1"）

SWI20/25TI工具部件

- 一體式液壓泵體*1
- 安全墊塊*1
- 階梯墊塊*2
- 中文操作説明書*1
- 耐用携帶式工具箱*1
- 重量8.5kg
- 使用第一階時分離出力20T，分離距離6.0mm–40.0mm（0.24"–1.6"）
- 使用第二階起分離出力25T，分離距離6.0mm–87.5mm（0.24"–3.4"）
- 使用階梯墊塊時分離出力25T，分離距離48.5mm–103.5mm（1.9"–4.1"）

◆法蘭分離器（微間隙式）

- EQUALIZER 的機械式與液壓式法蘭分離器，是目前公認最安全的法蘭分離工具。
- SW系列具有革命性的專利設計，在於第一階段的自鎖式與大階距的設計，其使得法蘭分離的工作，變的既安全又簡單。
- MG7TM則具有可翻轉式爪鉤設計，其可翻轉式設計提供了更大的適用法蘭範圍，同時導杆穿法蘭盤羅孔的設計，更提高了操作的安全性。

小配件、大開幅，選購配件

功能
- 試車
- 管綫建構
- 正常檢修
- 停機檢修
- 管綫測試
- 閥門更換
- 離岸作業

MG7TM 特性
- 創新的可翻轉式結構設計，擴大可適用法蘭範圍
- 獨特的雙角度楔型錐，在不減少分離有效距離下，可產生更大的分離出力
- 防銹、輕便方便携帶
- 插入間隙僅需要2mm

SW9TM 特性
- 獨特的自鎖式第一階專利設計
- 大階距17mm，提供第一階大面積的分離出力
- 插入間隙僅需要6mm
- 防銹、輕便方便携帶
- 機械/液壓式自動回縮設計
- 可量測與記録扭距出力

操作效益
- 省時操作安全簡單
- 輕巧方便携帶
- 每一階均可提供大面積的分離處理

MG7TM 工具部件

- 分離出力6.8T
- 分離距離2.0mm–27.0mm（0.08"–1.06"）
- 分離杆*2
- 中文操作説明書*1
- 重量5kg

SW9TM 工具部件

- 分離出力9T
- 安全墊塊*1
- 階梯墊塊（選購）*2
- 150ft/lbs（203N/m）扭力扳手*1
- 中文操作説明書*1
- 重量5.5kg
- 使用第一階時分離距離6.0mm–31.0mm（0.24"–1.22"）
- 使用第二階起分離距離6.0mm–62.0mm（0.24"–2.44"）
- 使用階梯墊塊時分離距離31.0mm–81.0mm（1.22"–3.19"）

◆法蘭分離器（微間隙式）

- EQUALIZER 的機械式與液壓式法蘭分離器，是目前公認最安全的法蘭分離工具。
- SW系列具有革命性的專利設計，在於第一階段的自鎖式與大階距的設計，其使得法蘭分離的工作，變的既安全又簡單。
- MG7TM則具有可翻轉式爪鈎設計，其可翻轉式設計提供了更大的適用法蘭範圍，同時導杆穿法蘭盤羅孔的設計，更提高了操作的安全性。

小配件、大開幅，選購配件

功能

- 試車
- 管綫建構
- 正常檢修
- 停機檢修
- 管綫測試
- 閥門更換
- 離岸作業

特性

- 獨特的自鎖式第一階專利設計
- 大階距15mm，提供第一階大面積的分離出力
- 插入間隙僅需要6mm
- 防銹、輕便方便携帶
- 機械/液壓式自動回縮設計
- 可量測與記録扭距出力

操作效益

- 省時操作安全簡單
- 輕巧方便携帶
- 每一階均可提供大面積的分離處理

SW15TE 工具部件

- 分離出力15.5T
- 2米液壓軟管：經濟型*0，標準型*1，旗艦型*2
- 15.5T液壓缸：經濟型*1，標準型*1，旗艦型*2
- 帶壓力表的密閉式手動泵：經濟型*0，標準型*1，旗艦型*1
- 安全墊塊：經濟型*1，標準型*1，旗艦型*2
- 階梯墊塊（選購）：經濟型*2，標準型*2，旗艦型*4
- 中文操作説明書*1
- 耐用携帶式工具箱*1
- 重量：經濟型7.5kg，標準型19.0Kg，旗艦型30.0kg
- 使用第一階時分離距離6.0mm–31.0mm（0.24"–1.22"）
- 使用第二階起分離距離6.0mm–62.0mm（0.24"–2.44"）
- 使用階梯墊塊時分離距離31.0mm–81.0mm（1.22"–3.19"）

SW14.5TI 工具部件

- 分離出力14.5T
- 一體式液壓泵體*1
- 安全墊塊*1
- 階梯墊塊（選購）*2
- 携帶式背帶*1
- 中文操作説明書*1
- 耐用携帶式工具箱*1
- 重量9.0kg
- 使用第一階時分離距離6.0mm–31.0mm（0.24"–1.22"）
- 使用第二階起分離距離6.0mm–62.0mm（0.24"–2.44"）
- 使用階梯墊塊時分離距離31.0mm–81.0mm（1.22"–3.19"）

◆零間隙法蘭分離器（機械式）

- 經由多年的研發與測試，終於推出目前全世界，最安全，最具創新設計的 EQUALIZER 零間隙法蘭分離器。
- EQUALIZER 的零間隙法蘭分離器，系采用獨特專利的膨脹套環設計，可使用於極小間隙或是無間隙的法蘭盤分離。
- 此項突破性創新的工具，系采用專利設計的膨脹套環技術，能提供可監測，調控的分離力；同時其分離的法蘭盤可以是極小間隙的，甚至是無間隙的。
- 盲板與鏟板法蘭的插入與移除的最佳工具。

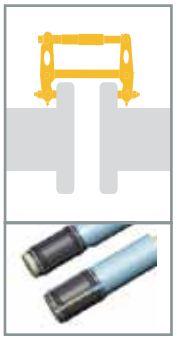

膨脹套環技術概念

功能

- 試車
- 管綫建構
- 正常檢修
- 停機檢修
- 管綫測試
- 閥門更換
- 離岸作業

特性

- 獨特的膨脹套環專利設計
- 僅需極小插入間隙或無需插入間
- 機械式內嵌入鎖固設計
- 不會產生環境污染

操作效益

- 零間隙的獨特技術，毫無疑問的，使其成爲目前全世界，最安全的法蘭分離器。
- 適用範圍寬廣，包含 ANSI、DIN、SPO、ASME、API and BS 等等的法蘭盤
- 操作安全，簡便，省時
- 可監測與調控分離出力
- 輕巧，方便携帶
- 不會產生環境污染

SG4TM 工具部件

- 分離出力3.7T
- 分離距離75mm（2.95"）
- 150mm（5.91"）不銹鋼卡尺*1
- 3/8扭力扳手*1
- 安全墊塊*1
- 膨脹套環*4
- 適用螺栓孔徑15.5mm–22.0mm（0.61"–0.87"）
- 中文操作説明書*1
- 耐用携帶式工具箱*1
- 重量4.5kg

SG6TM 工具部件

- 分離出力6T
- 分離距離80mm（3.15"）
- 150mm（5.91"）不銹鋼卡尺*1
- 3/8扭力扳手*1
- 安全墊塊*1
- 膨脹套環*4
- 適用螺栓孔徑22.0mm–28.5mm（0.87"–1.12"）
- 中文操作説明書*1
- 耐用携帶式工具箱*1
- 重量7.5kg

SG11TM 工具部件

- 分離出力11T
- 分離距離90mm（3.55"）
- 150mm（5.91"）不銹鋼卡尺*1
- 3/8扭力扳手*1
- 安全墊塊*1
- 膨脹套環*6
- 適用螺栓孔徑28.5mm–39.0mm（1.12"–1.54"）
- 中文操作説明書*1
- 耐用携帶式工具箱*1
- 重量10.5kg

◆零間隙法蘭分離器（液壓式）

- 經由多年的研發與測試，終於推出目前全世界，最安全，最具創新設計的 EQUALIZER 零間隙法蘭分離器。
- EQUALIZER 的零間隙法蘭分離器，系采用獨特專利的膨脹套環設計，可使用於極小間隙或是無間隙的法蘭盤分離。
- 此項突破性創新的工具，系采用專利設計的膨脹套環技術，能提供可監測，調控的分離力；同時其分離的法蘭盤可以是極小間隙的，甚至是無間隙的。
- 盲板與鏟板法蘭的插入與移除的最佳工具。

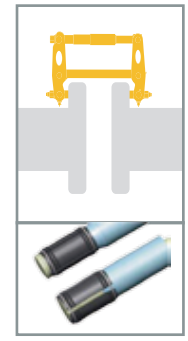

膨脹套環技術概念

功能

- 試車
- 管綫建構
- 正常檢修
- 停機檢修
- 管綫測試
- 閥門更換
- 離岸作業

特性

- 獨特的膨脹套環專利設計
- 僅需極小插入間隙或無需插入間
- 機械式內嵌入鎖固設計
- 不會產生環境污染

操作效益

- 零間隙的獨特技術，毫無疑問的，使其成爲目前全世界，最安全的法蘭分離器。
- 適用範圍寬廣，包含 ANSI、DIN、SPO、ASME、API and BS 等等的法蘭盤
- 操作安全，簡便，省時
- 可監測與調控分離出力
- 輕巧，方便携帶
- 不會產生環境污染

SG13TE工具部件

- 分離出力13T
- 分離距離115.0mm（4.53"）
- 2米液壓軟管：*1
- 13T液壓缸：*1
- 帶壓力表的密閉式手動泵：*1
- 150mm（5.91"）不銹鋼卡尺*1
- 套環驅動手柄*1
- 安全墊塊*1
- 膨脹套環*6
- 適用螺栓孔徑38.0mm–47.5mm（1.49"–1.87"）
- 中文操作説明書*1
- 耐用携帶式工具箱*1
- 重量21.5kg

SG15TE工具部件

- 分離出力15T
- 分離距離100.0mm（3.94"）
- 2米液壓軟管：*1
- 15T液壓缸：*1
- 帶壓力表的密閉式手動泵：*1
- 300mm（11.8"）不銹鋼卡尺*1
- 套環驅動手柄*1
- 安全墊塊*1
- 膨脹套環*6
- 適用螺栓孔徑47.5mm–62.0mm（1.87"–2.44"）
- 中文操作説明書*1
- 耐用携帶式工具箱*1
- 重量26kg

◆零間隙法蘭分離器（同軸液壓式）

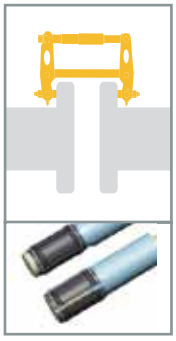

膨脹套環技術概念

- 經由多年的研發與測試，終於推出目前全世界，最安全，最具創新設計的 EQUALIZER 零間隙法蘭分離器。
- EQUALIZER 的零間隙法蘭分離器，系采用獨特專利的膨脹套環設計，可使用於極小間隙或是無間隙的法蘭盤分離。
- 此項突破性創新的工具，系采用專利設計的膨脹套環技術，能提供可監測，調控的分離力；同時其分離的法蘭盤可以是極小間隙的，甚至是無間隙的。
- 盲板與鏟板法蘭的插入與移除的最佳工具。

功能

- 試車
- 管綫建構
- 正常檢修
- 停機檢修
- 管綫測試
- 閥門更換
- 離岸作業

特性

- 獨特的膨脹套環專利設計
- 僅需極小插入間隙或無需插入間
- 機械式內嵌入鎖固設計
- 不會產生環境污染

操作效益

- 零間隙的獨特技術，毫無疑問的，使其成爲目前全世界，最安全的法蘭分離器。
- 適用範圍寬廣，包含 ANSI、DIN、SPO、ASME、API and BS 等等的法蘭盤
- 操作安全，簡便，省時
- 可監測與調控分離出力
- 輕巧，方便携帶
- 不會產生環境污染

SG18TE 工具部件

- 分離出力18T
- 分離距離100.0mm（3.94"）
- 2米液壓軟管：*1
- 18T液壓缸：*1
- 帶壓力表的密閉式手動泵：*1
- 300mm（11.8"）不銹鋼卡尺*1
- 套環驅動手柄*1
- 分離塞頭*1
- 安全墊塊*1
- 12.5mm間隔板*1
- 50.0mm間隔板*1
- 膨脹套環*6
- 適用螺栓孔徑59.5mm–75.0mm（2.34"–2.95"）
- 中文操作説明書*1
- 耐用携帶式工具箱*1
- 重量14kg

SG25TE 工具部件

- 分離出力25T
- 分離距離120.0mm（4.72"）
- 2米液壓軟管：*1
- 25T液壓缸：*1
- 帶壓力表的密閉式手動泵：*1
- 300mm（11.8"）不銹鋼卡尺*1
- 套環驅動手柄*1
- 分離塞頭*1
- 安全墊塊*1
- 12.5mm間隔板*1
- 50.0mm間隔板*1
- 膨脹套環（選購）*12
- 適用螺栓孔徑75mm–108mm（2.95"–4.25"）
- 中文操作説明書*1
- 耐用携帶式工具箱*1
- 重量24kg

◆法蘭錯位校正器

- EQUALIZER 的法蘭錯位校正工具，針對傳統的法蘭盤出現錯位與旋轉錯位的工況，提供簡單、安全與現代化的解決方案，可降低風險，節省大量的人工成本。
- FA1TM 針對小型低壓力法蘭盤的錯位，提供最簡單的解決方案。
- FA4TM 機械式法蘭盤錯位與旋轉錯位的校正工具，適用於中型法蘭盤。
- FA9TE 液壓式法蘭盤錯位與旋轉錯位的校正工具，適用於高壓力大型法蘭盤。


法蘭錯位校正器

功能
- 試車
- 管綫建構
- 正常檢修
- 停機檢修
- 管綫測試
- 閥門更換
- 離岸作業

特性
- 可適用離岸與陸地上工作
- 防銹輕便不會產生環境污染
- 專爲高壓力大型法蘭盤設計

操作效益
- 省時操作安全簡單
- 輕巧方便携帶，適用于狹窄的空間操作
- 無須使用吊具、手拉葫蘆等
- 可連續使用

FA1TM 工具部件
- 校正出力1T
- 適用最小螺栓孔徑16mm（0.63"）
- 最大校正距離26mm（1.02"）
- 中文操作説明書*1
- 重量1.6kg

FA4TM 工具部件
- 校正出力4T
- 適用最小螺栓孔徑25mm（1.00"）
- 最大校正距離113.0mm（4.45"）
- 50ft/lbs（67N/m）扭力扳手*1
- 中文操作説明書*1
- 耐用携帶式工具箱*1
- 重量8.6kg

FA9TE 工具部件
- 校正出力9T
- 適用最小螺栓孔徑16mm（0.63"）
- 最大校正距離135.0mm（5.31"）
- 2米液壓軟管：*1
- 液壓缸：*1
- 帶壓力表的密閉式手動泵：*1
- 中文操作説明書*1
- 耐用携帶式工具箱*1
- 重量14.5kg

◆法蘭閉合工具

- EQUALIZER 的法蘭閉合器，是既簡單又輕便的法蘭閉合工具。
- 其可將法蘭盤間的距離，以 20T (200kN) 的液壓出力，自 600 mm 閉合至 0 mm。
- 建議成對使用閉合工具，使用適當數量的 FC10TE，可提供更大需求閉合出力。

功能

- 試車
- 管綫建構
- 停機檢修
- 管綫測試
- 閥門更換

特性

- 滑動與閉鎖套環系統
- 微型底盤設計
- 可適用所有卧式與立式法蘭盤，包含ANSI、API、DS、DIN、SPO
- 每一閉合器出力爲 10T
- 交替式的液壓作動設計
- 堅固輕便可適用與離岸作業

操作效益

- 減少操作者繁瑣的工作
- 減少夾點的產生
- 操作安全，簡便省時
- 提供可調控閉合出力，適用於法蘭盤或其他重型設備

FC10TE 工具部件

- 閉合出力10T
- 適用最小螺栓孔徑22mm（0.86"）
- 最大閉合距離600.0mm（23.6"）
- 2米液壓軟管：標準型*1，旗艦型*2
- 5T液壓缸：標準型*2，旗艦型*4
- 帶壓力表的密閉式手動泵：標準型*1，旗艦型*1
- 重量：標準型23.5kg，旗艦型36.5Kg

标准型

旗舰型

◆精確型頂升器

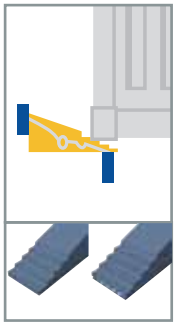

- EQUALIZER 的精確型頂升器專爲垂直頂升或降低物件高度的動作而設計的工具，VLW18TE提供在頂升物件中，最重要的安全性與大面積接觸物件。
- EQUALIZER 的精確型頂升器，采用第一階的自鎖式設計，僅需 9.5mm 的插入間隙，即可平穩將物件垂直頂升。
- 功能: 適用於重型機具頂升、機器安裝、廠房維修、機械校準、可與滑車結合使用。
- 特性: 垂直頂升，插入間隙僅需 9.5 mm，每一階可提供 19 mm 的頂升高度，單作用油缸，頂升出力 18 T (180 kN)，機械式自動回復，第一階自鎖設計，不會產生環境污染。
- 操作效益: 絶佳的穩定頂升，堅固且精確型的工具，每一階均是大面積的接觸頂升，操作安全、簡便省時。

應用

- 重型機具頂升
- 機器安裝
- 廠房維修
- 機械校準
- 可與滑車結合使用

特性

- 垂直頂升
- 插入間隙僅需9.5mm(0.37")
- 每一階可提供19mm（0.57"）的頂升高度
- 最大頂升距離67.5mm（2.66"）–含增步墊塊
- 單作用油缸
- 頂升出力18T（180KN）
- 機械式自動回復
- 第一階自鎖式設計
- 不會產生環境污染

使用效益

- 絶佳的穩定頂升
- 堅固且精確型的工具
- 每一階均是大面積的接觸頂升
- 操作安全，簡便，省時
- 防銹且精準

VLW18TE 工具部件

- 頂升出力18T
- 2米液壓軟管：經濟型*0，標準型*1，旗艦型*2
- 18T液壓缸：經濟型*1，標準型*1，旗艦型*2
- 帶壓力表的密閉式手動泵：經濟型*0，標準型*1，旗艦型*1
- 安全墊塊：經濟型*1，標準型*1，旗艦型*2
- 階梯墊塊（選購）：經濟型*1，標準型*1，旗艦型*1
- 中文操作説明書*1
- 耐用携帶式工具箱*1
- 重量：經濟型9.8kg，標準型21.5Kg，旗艦型33.0kg
- 使用第一階時分離距離9.25mm–29.5mm（0.37"–1.16"）
- 使用第二階起分離距離6.0mm–51.5mm（0.37"–2.03"）
- 使用階梯墊塊時分離距離39.5mm–67.5mm（155"–2.66"）

VLW18TI 工具部件

- 頂升出力18T
- 一體式液壓泵體*1
- 安全墊塊*1
- 階梯墊塊*1
- 中文操作説明書*1
- 耐用携帶式工具箱*1
- 重量12.0kg
- 使用第一階時分離距離9.25mm–29.5mm（0.37"–1.16"）
- 使用第二階起分離距離6.0mm–51.5mm（0.37"–2.03"）
- 使用階梯墊塊時分離距離39.5mm–67.5mm（155"–2.66"）

◆CC-102 分離式液壓衝孔機

- 出力：12噸　重量：7公斤。
- 衝孔厚度：鐵板0-3.2mm；不銹鋼0-1.5mm。
- 最適用于開關箱，配電盤儀表穿孔。
- 衝孔模采用高速鋼制作，壽命長。
- 附衝孔模公母模共6組，1/2"φ(22mm)、3/4"φ(27.5mm)、1"φ(34.3mm)、$1^1/_4$"φ(43mm)、$1^1/_2$"φ(48.9)、2"φ(60.8)。
- 附液壓衝孔主機頭1個。
- 配件：儲存箱×1。
- 備注：有加大型主機頭(出力20噸，最大孔徑φ22-150mm)可選。

◆CC-104 分離式液壓衝孔機

- 重量：11.5公斤，不附液壓衝孔主機頭。
- 衝孔厚度：鐵板0-3.2mm；不銹鋼0-1.5mm。
- 最適用于開關箱，配電盤儀表穿孔。
- 衝孔模采用高速鋼制作，壽命長。
- 附衝孔模公母模共4組，$2^1/_2$"φ(76.6mm)、3"φ(89.4mm)、$3^1/_2$"φ(102.6mm)、4"φ(115.3mm)。
- 配件：儲存箱×1。
- 備注：可以定做四角形模具。

◆CC-082 直接式液壓衝孔機

- 出力：8噸　重量：2.3公斤。
- 衝孔厚度：鐵板3.2mm；不銹鋼1.3mm。
- 最適用于開關箱，配電盤儀表穿孔。
- 衝孔模采用高速鋼制作，壽命長。
- 附衝孔模公母模共6組，1/2"φ(21.8mm)、3/4"φ(27.6mm)1"φ(34.1mm)、$1^1/_4$"φ(42.7mm)、$1^1/_2$"φ(48.7)、2"φ(60.7)。
- 配件：儲存箱×1。

◆CH-60 分離式液壓衝孔機

- 出力：31噸　重量：16.5公斤。
- 衝孔厚度：銅板10mm；鐵板10mm；不銹鋼：4.5mm。
- 最大衝孔孔徑：φ3/4"。
- 最大喉深：75mm。
- 操作壓力：700bar。
- 鍛造機體，堅固耐用。
- 衝孔模采用高速鋼制作，壽命長。
- 附衝孔模公母模共4組，3/8"、1/2"、5/8"、3/4"。

◆CH-70 分離式液壓衝孔機

- 出力：31噸　重量：27公斤。
- 衝孔厚度：銅板10mm；鐵板8mm；不銹鋼：5mm。
- 最大衝孔孔徑：φ3/4"。
- 最大喉深：70mm。
- 操作壓力：700bar。
- 鍛造機體，堅固耐用。
- 衝孔模采用高速鋼制作，壽命長。
- 附衝孔模公母模共4組，3/8"、1/2"、5/8"、3/4"。

◆分離式液壓角鋼切割機

- CWA–75:出力31噸；重量31公斤；
  可切割角鋼規格75×75×10（mm）。
- CWA–110：出力31噸；重量38公斤；
  可切割角鋼規格110×110×10（mm）。
- 角鋼切斷快速、無噪音、切斷面整齊無毛刺。

◆分離式液壓切斷機

- CWC–150：出力15噸；重量30公斤；
  最大切斷厚度10mm；最大切斷寬度150mm。
- CWC–200：出力20噸；重量35公斤；
  最大切斷厚度10mm；最大切斷寬度200mm。
- 切斷快速、無噪音、切斷面整齊無毛刺。

◆分離式液壓切斷機

- CWC–150V：出力15噸；重量23.5公斤；
  最大切斷厚度10mm；最大切斷寬度150mm。
- CWC–200V：出力20噸；重量34公斤；
  最大切斷厚度10mm；最大切斷寬度200mm。
- 切斷快速、無噪音、切斷面整齊無毛刺。

◆母綫加工機

- **CPS-3(三合一型）；CPS-4(四合一型)。**
- 開放式工作臺，并經鏡面處理，研磨鍍鉻，防銹耐磨耐撞擊，作業時母綫可輕易的放入或取出，由于平臺支持工件，可確保被加工工件不易扭曲變形。
- 衝孔無毛邊：切斷面平滑無壓痕毛刺。
- 獨特的曲板彎曲刻度設計45–90度,一次彎曲成型,精度高,屬同行業中領先,找出與母排相匹配的模板,安裝快速簡易,讓從事人員得心應手，生產效率高。
- 工作臺有脚輪，移動便利，提升作業效率。
- 可360度旋轉，1000kg/cm^2，充油式壓力表，使作業依壓力指示進行，保護工作母機，避免過載。
- 設計有銅屑關嘴出口，溜滑梯式可將被切、衝銅屑條集匯。
- **切斷工具**: 銅排寬度150mm/厚度12mm（銅排平坦不必端平）。
- **冲孔工具**:最大喉深:70mm，衝孔厚度:10mm，携帶方便，衝孔定位正確，具支撑板可站立作業以及方便下料，出力:27噸,重量:15kg，配件:衝孔模10.5，13.5，17.5，20.5mm衝孔模各一組，塑料工具箱。
- **平弯工具**: 銅排寬度150mm/厚度12mm。
- **立、平弯工具**: 平彎、立彎二種功能，鋁、銅排寬度 40、50、60、80、100、125mm，厚度 4、5、6、8、10、12.5mm。

◆鋁合金液壓彎管機（日本）

- 适用于屋内电气配线或是水管配管工程使用。
- 管径2"以下可以一次弯曲到90°。
- 材质用强韧铝合金重量轻弯管平滑操作方便。
- 不可弯无缝钢管。

型 號	出力 (ton)	使用範圍 薄鋼管 (A)	厚鋼管 (B)	瓦斯管 (SGP)	行程 (mm)	使用油量 (cm^3)	重量 (kg)
SPB-10N	11.0	15mm-75mm (5/8") - (3")	16mm-82mm (1/2") - (3")	15mm-65mm (1/2")-(2 1/2")	250	400	18.6
SPB-15N	16.5	15mm-75mm (5/8") - (3")	16mm-104mm (1/2") - (4")	15mm-100mm (1/2") - (4")	250	595	28.8

◆水電工程用液壓彎管工具

- 适用一般水管、导线管、瓦斯管、厚钢管，角度弯曲90°。
- 1/2"~2"一次成形90°，2 1/2"~3"必须移动管子弯曲3~5次，才能达到弯曲弧度。
- 采用铝合金弯曲模具,携带轻便。
- 3"以上弯曲模子均以延长性好的球墨铸铁造而成坚固不易破裂。
- 操作时请依管径来对照模具规范，不可拿大弯小管。弯4"时应5次到10次移动，不可二次弯成会造成管子凹陷或模子裂损。
- 不可弯无缝钢管。

型 號	出力 (ton)	使用範圍 薄鋼管 (A)	厚鋼管 (B)	瓦斯管 (SGP)	行程 (mm)	使用油量 (cm^3)	重量 (kg)
SPK-3PB	15	15mm-75mm (5/8")-(3")	16mm-82mm (1/2")-(3")	15mm-65mm (1/2")-(2 1/2")	270	720	18.6
SPK-4PB	25	15mm-75mm (5/8")-(3")	15mm-104mm (1/2")-(4")	15mm-100mm (1/2")-(4")	270	720	28.8

彎管模號 (管號)		適用管規格 管外徑	管内徑	管厚	彎曲半徑
薄鋼電綫管A用彎管模	A15(5/8")	15.9	13.5	1.2	80
	A19(3/4")	19.1	15.9	1.6	100
	A25(1")	25.4	22.2	1.6	137
	A31(1 1/4")	31.8	28.6	1.6	200
	A39(1 1/2")	38.1	34.9	1.6	220
	A51(2")	50.8	47.6	1.6	365
	A63(2 1/2")	63.5	59.5	2.0	420
	A75(3")	76.2	72.2	2.0	530
	--	--	--	--	--
	--	--	--	--	--
厚鋼電綫管B用彎管模	B16(1/2")	21.0	16.4	2.3	75
	B22(3/4")	26.5	21.9	2.3	90
	B28(1")	33.3	28.3	2.5	130
	B35(1 1/4")	41.9	36.9	2.5	195
	B42(1 1/2")	47.8	42.8	2.5	230
	B54(2")	59.6	54.0	2.8	270
	B70(2 1/2")	75.2	69.6	2.8	450
	B82(3")	87.9	82.3	2.8	500
	B92(3 1/2")	100.7	93.7	3.5	500
	B104(4")	113.4	106.4	3.5	680
碳鋼鋼管SGP用彎管模	SGP-15(1/2")	21.7	16.1	2.8	60
	SGP20(3/4")	27.2	21.6	2.8	80
	SGP25(1")	34.0	27.6	3.2	100
	SGP32(1 1/4")	42.7	35.7	3.5	130
	SGP40(1 1/2")	48.6	41.6	3.5	160
	SGP50(2")	60.5	52.9	3.8	220
	SGP65(2 1/2")	76.3	67.9	4.2	320
	SGP80(3")	89.1	80.7	4.2	425
	SGP90(3 1/2")	101.6	93.2	4.2	550
	SGP100(4")	114.3	105.3	4.5	600

彎管模號 (管號)		適用管規格 管外徑	管内徑	管厚	彎曲半徑
厚鋼管B	B16(1/2")	21.0	16.4	2.3	75
	B22(3/4")	26.5	21.9	2.3	90
	B28(1")	33.3	28.3	2.5	130
	B36(1 1/4")	41.9	36.9	2.5	195
	B42(1 1/2")	47.8	42.8	2.5	230
	B54(2")	59.6	54.0	2.8	270
	B70(2 1/2")	75.2	69.6	2.8	450
	B80(3")	87.9	82.3	2.8	500
	B92(3 1/2")	100.7	93.7	3.5	500
	B104(4")	113.4	106.4	3.5	680
瓦斯管SGP	SGP15(1/2")	21.7	16.1	2.8	60
	SGP20(3/4")	27.2	21.6	2.8	80
	SGP25(1")	34.0	27.6	3.2	100
	SGP32(1 1/4)	42.7	35.7	3.5	130
	SGP40(1 1/2")	48.6	41.6	3.8	160
	SGP50(2")	60.5	52.9	4.2	220
	SGP65(2 1/2")	76.3	67.9	4.2	320
	SGP80(3")	89.1	80.7	4.2	425
	SGP90(3 1/2")	101.6	93.2	4.2	550
	SGP100(4")	114.3	105.3	4.2	600

◆液壓彎管機 （德國）

按照DIN2440和2441的標準，用于燃氣、水和蒸汽管子直徑爲3/8"–2"的精確手動冷彎曲可達90° 。
應用範圍廣，便携式液壓彎管系統可在施工現場進行管道冷熱加工，并可用于工業設備和鍋爐結構。也可應用于管子的修整。

- 精確彎曲成形：精確彎曲。
- 硬化的，牢固的鍍鉻的活塞高應力容量。
- 高推力的液壓泵具有150kN活塞的力工作更快。
- 活塞自動復位：易于使用。
- 濾油器無故障操作：不間斷的工作。

性能特性

- 無需制造彎頭：省錢。
- 減少焊接接頭，無需管子加温：省時。
- 可提供任何作爲可調節和可折叠的彎曲支架，以便于使用手動或電動液壓泵：模塊系統。
- 具有快速并活塞自動返回的整體設計的封閉、免維護液壓系統：低維護。
- 堅固的施工現場即裝可用的設計：一人操作的機器。
- 可彎無縫鋼管和不銹鋼管 。

彎曲套件包括：2支架銷、2個側靠模，標準90度的彎管模具尺寸爲3/8"、1/2"、3/4"、1"、1¼"、1½"、2"、木携帶箱。

手動液壓彎管機
型號：SPK–2SK

電動液壓彎管機
型號：SPK–2DK

◆充電式液壓壓接鉗

- 人體工程學設計重量輕，進、退操作按鈕安排合理，單手即可操作，采用2極柱塞泵驅動設計，壓接快速。
- 鍛造合金鋼壓接頭，使用壽命長。
- 14.4VDC電池，60分鐘可完成充電，充電一次約可使用70–150次(SPK–5430約可使用40–50次)，電池可循環充電1000次。
- 主機上有電量指示燈，易于得知剩餘電量。
- 設有安全泄壓閥，出力後自動泄壓,壓接頭可180度旋轉，適合不同角度壓接作業。
- 配件：充電器一個、塑膠儲存箱一個。

SPK–5430
出力：12噸；C開口：30mm；重量：7公斤
壓接範圍：銅端子最大400mm^2；鋁端子最大300mm^2
壓接模(mm^2)：35、50、70、95、120、150、185、240、300、400
本體尺寸(mm)：長350×高300×寬78
備注：另有開口25mm、38mm和42mm可供選擇

SPK–185RE
出力：6噸；開口：掀開式；重量：3公斤
壓接模(mm^2)：10/16、25/35、50/70、95/120、150、185
本體尺寸(mm)：長320×高310×寬75

SPK–240RE
出力：6噸；開口：掀開式；重量：3.3公斤
壓接模(mm^2)：10/16、25/35、50/70、95/120、150、185、240
本體尺寸(mm)：長335×高310×寬75

SPK–58RE
出力：6噸；C開口：20mm；重量：3.3公斤
壓接模(mm^2)：10、16、25、35、50、70、95、120、150、185、240
本體尺寸(mm)：長360×高310×寬75

SPK–6RE
出力：6噸；開口：C型四點圍壓、免換模；重量：4.4公斤
壓接模(mm^2)：16–300
本體尺寸(mm)：長360×高310×寬75

SPK–80RE
出力：6噸；開口：插銷式；重量:3.1公斤
壓接模(mm^2)：10/16、25/35、50/70、95/120、150/185、240、300
本體尺寸(mm)：長300×高310×寬75

◆一體式液壓壓接鉗

- 人體工程學設計重量輕，采用2極柱塞泵驅動設計，壓接快速。
- C開口型爲鍛造合金鋼壓接頭，使用壽命長。
- A型爲玻璃纖維絶緣把手，耐電壓20Kv，避免使用者觸電受傷。
- 設有安全泄壓閥，出力後自動泄壓，壓接質量穩定。
- 壓接頭可180度旋轉，適合不同角度壓接作業。
- 配件：塑膠儲存箱一個。

SYO-240A
出力：8噸；C開口：20mm
長度：528mm；重量：5.2公斤
壓接模(mm^2)：10、16、25、35、50、70、95、120、150、185、240

SYO-420A
出力：11噸；C開口：25mm
長度：582mm；重量：6.3公斤
壓接模(mm^2)：35、50、70、95、120、150、185、240、300、400

SYO-430A
出力：12噸；C開口：30mm
長度：610mm；重量：6.3公斤
壓接模(mm^2)：35、50、70、95、120、150、185、240、300、400

SYO-438A
出力：12噸；C開口：38mm
長度：636mm；重量：7.7公斤
壓接模(mm^2)：35、50、70、95、120、150、185、240、300、400
備注：另有SYO-440A(C開口42mm)可選

SYO-240
出力：8噸；C開口：20mm
長度：528mm；重量：5.2公斤
壓接模(mm^2)：10、16、25、35、50、70、95、120、150、185、240

SPO-300A
出力：8噸；開口：插銷式
長度：550mm；重量：4公斤
壓接模(mm^2)：10/16、25/35、50/70、95/120、150/185、240、300

SPO-300
出力：8噸；開口：插銷式
長度：550mm；重量：3.4公斤
壓接模(mm^2)：10/16、25/35、50/70、95/120、150/185、240、300

SPO-185
出力：6噸；開口：掀開式
長度：370mm；重量：2公斤
壓接模(mm^2)：10/16、25/35、50/70、95/120、150、185

SPO-240
出力：6噸；開口：掀開式
長度：400mm；重量：2.2公斤
壓接模(mm^2)：10/16、25/35、50/70、95/120、150、185、240

◆分離式液壓壓接鉗

- 鍛造合金鋼壓接頭，使用壽命長。
- 可搭配各種700bar泵浦使用。
- 設有安全泄壓閥，出力後自動泄壓，壓接質量穩定。
- 配件：塑膠儲存箱一個。

SYO-630B
出力：15噸；C開口：50mm
長度：300mm；重量：7公斤
壓接模(mm^2)：35、50、70、95、120、150、185、240、300、400、500、630

SYO-430B
出力：12噸；C開口：30mm
長度：220mm；重量：4公斤
壓接模(mm^2)：35、50、70、95、120、150、185、240、300、400
備注：另有SYO-420B(C開口25mm)SYO-380B(C開口38mm)SYO-420H(C開口42mm)可選

SPO-400H
出力：18噸；開口：插銷式
長度：210mm；重量：3.6公斤
壓接模(mm^2)：公膜：16-25-35、50-120、150-400
母膜：16-25、35-70、95-120、150-185、200、300、400

SPO-325H
出力：12噸；開口：插銷式
長度：210mm；重量：3.0公斤
壓接模(mm^2)：35、50、70、95、120、150、185、240、300、400
備注：另有SPO-630H(出力：18噸；壓接膜：35-630mm^2)

SPO-210H
出力：10噸；開口：旋轉式
長度：210mm；重量：3.0公斤
壓接模(mm^2)：公模：25-35、35-60、70-185、240
母膜：25-35、50-70、95-120、150-185、240

SO-400B
出力：20噸；開口：插銷式
長度：230mm；重量：7.8公斤
壓接模(mm^2)：16/25、30/50、70/120、150/240、300/400
備注：另有SO-400H(壓接模70-400mm^2)和SO-500B(壓接模70-500mm^2)可選

SO-630B
出力：30噸；開口：插銷式
長度：360mm；重量：16公斤
壓接模(mm^2)：300、400、500、630
備注：另有SO-800B(壓接模300-800mm^2)可選

SO-1000B
出力：50噸；開口：插銷式
長度：420mm；重量：38公斤
壓接模(mm^2)：500、630、800、1000

◆充電式液壓切刀

- 人體工程學設計重量輕，進、退操作按鈕安排合理，單手即可操作，采用2極柱塞泵驅動設計，壓接快速。
- 刀刃采用德國合金鋼熱處理設計，使用壽命長。
- 14.4VDC電池，60分鐘可完成充電，充電一次約可使用70–150次(SPK–50/95約可使用50–100次)，電池可循環充電1000次。
- 設有安全泄壓閥，出力後自動泄壓，壓接頭可180度旋轉，適合不同角度切斷作業。
- 掀開和插銷式刀架設計，被切物進出容易。
- 配件：充電器一個、塑膠儲存箱一個。
- 被切物材質成分不同，以下技術參數可能會不同。
- 備注：XLPE爲161Kv交聯電力電纜。

SPK–95
切斷能力：銅絞綫φ32mm；鋁絞綫φ28mm；電話綫φ85mm；
地下電纜φ50mm；導綫電纜φ85mm
外形尺寸(mm)：長106×高176×寬118
重量：2公斤

SPK–50
切斷能力：銅鋁電纜500mm^2(AWG1000MCM)；
電纜外徑55mm
外形尺寸(mm)：長280×高310×寬75
重量：2公斤

SPK–20
出力：6噸；重量：3.2公斤
可切斷：鋼索20mm(6股×7；6股×12；6股×19)
軟銅棒20mm；軟鋁棒20mm；軟鐵棒16mm；竹節鋼筋13mm;
銅絞綫20mm；鋁絞綫20mm；鋁包鋼芯綫10mm
電話綫20mm；XLPE20mm；地下電纜20mm
外形尺寸(mm)：長280×高310×寬75

SPK–25
出力：6噸；重量：3.3公斤
可切斷：鋼索18mm(6股×7)；25mm(6股×12；6股×19)
軟銅棒25mm；軟鋁棒25mm；軟鐵棒20mm；
竹節鋼筋16mm；銅絞綫25mm；鋁絞綫25mm；
鋁包鋼芯綫25mm；電話綫25mm；
XLPE25mm；地下電纜25mm
外形尺寸(mm)：長290×高310×寬75

SPK–40
出力：6噸；重量：5.6公斤
可切斷：鋼索20mm(6股×7)；25mm(6股×12；6股×19)
軟銅棒25mm；軟鋁棒22mm；軟鐵棒16mm；竹節鋼筋13mm;
銅絞綫32mm；鋁絞綫32mm；鋁包鋼芯綫40mm
電話綫40mm；XLPE40mm；地下電纜40mm
外形尺寸(mm)：長428×高310×寬75
備注：有SPK–55（出力8噸；可切斷電話綫/XLPE/地下電纜52mm）可選。

SPK–85
出力：6噸；重量：6.5公斤
可切斷：銅絞綫28mm；鋁絞綫46mm；
電話綫85mm；XLPE50mm；地下電纜50mm
外形尺寸(mm)：長505×高310×寬75

◆一體式液壓切刀

- 人體工程學設計重量輕，采用2極柱塞泵驅動設計，壓接快速。
- 刀刃采用德國合金鋼熱處理設計，使用壽命長。
- 設有安全泄壓閥，出力後自動泄壓，頭部可180度旋轉，適合不同角度切斷作業。
- 掀開和插銷式刀架設計，被切物進出容易。
- SPC–40A、SPC–50A、SPC–52A爲玻璃纖維絶緣把手，重量輕。
- 被切物材質成分不同，以下技術參數可能會不同。
- 備注：XLPE爲161Kv交聯電力電纜。

SPC–20
出力：6噸
長度：390mm
重量：2.8公斤
可切斷：鋼索20mm(6股×7；6股×12；6股×19)
軟銅棒20mm；軟鋁棒20mm；
軟鐵棒16mm；竹節鋼筋13mm;
銅絞綫20mm；鋁絞綫20mm；
鋁包鋼芯綫10mm；
電話綫20mm；XLPE20mm；地下電纜20mm
備注：另有SPC–25(出力7.5噸)可選

SPC–40
出力：6噸
長度：630mm
重量：6.0公斤
可切斷：鋼索20mm(6股×7)；
25mm(6股×12；6股×19)
軟銅棒25mm；軟鋁棒22mm；
軟鐵棒16mm；竹節鋼筋13mm;
銅絞綫32mm；鋁絞綫32mm；
鋁包鋼芯綫40mm；
地下電纜40mm

SPC–30
出力：6.5噸
長度：460mm
重量：3.8公斤
可切斷：銅絞綫32mm；鋁絞綫28mm；
電話綫30mm；XLPE30mm；地下電纜30mm

SPC–50
出力：3噸
長度：695mm
重量：7.0公斤
可切斷：銅絞綫28mm；鋁絞綫46mm；
電話綫85mm；XLPE50mm；地下電纜50mm

SPC–16
出力：6噸
長度：560mm
重量：4.7公斤
可切斷：軟銅棒16mm；軟鋁棒16mm；
軟鐵棒16mm；竹節鋼筋14mm;

SPC–32
出力：20噸
長度：670mm
重量：11.0公斤
可切斷：鋼索32mm(6股×7；6股×12；6股×19)
軟銅棒32mm；軟鋁棒32mm；
軟鐵棒25mm；竹節鋼筋25mm;
銅絞綫25mm；鋁絞綫25mm；
鋁包鋼芯綫32mm；地下電纜32mm

SPC–40A
出力：6噸
長度：630mm
重量：5.8公斤
可切斷：鋼索20mm(6股×7)；
25mm(6股×12；6股×19)
軟銅棒25mm；軟鋁棒22mm；
軟鐵棒16mm；竹節鋼筋13mm;
銅絞綫32mm；鋁絞綫32mm；
鋁包鋼芯綫40mm；
地下電纜40mm

SPC–50A
出力：3噸
長度：695mm
重量：6.7公斤
可切斷：銅絞綫28mm；鋁絞綫46mm；
電話綫85mm；XLPE50mm；
地下電纜50mm

SPC–52A
出力：8噸
長度：660mm
重量：7公斤
可切斷：鋼索20mm(6股×7)；
25mm(6股×12；6股×19)
軟銅棒25mm；軟鋁棒22mm；
軟鐵棒16mm；竹節鋼筋13mm;
銅絞綫52mm；鋁絞綫52mm；
鋁包鋼芯綫52mm

◆分離式液壓切刀

- 可搭配各種700bar泵浦使用。
- 刀刃采用德國合金鋼熱處理設計，使用壽命長。
- 分體設計適合不同角度切斷作業。
- 掀開和插銷式刀架設計，被切物進出容易。
- 被切物材質成分不同，以下技術參數可能會不同。
- SPC–160B、SPC–200B、SPC–250B爲雙動回油式設計，回縮快，不會卡死。
- 備注：XLPE爲161Kv交聯電力電纜。

SPC–30B
出力：6.5噸
長度：295mm
重量：2.9公斤
可切斷：銅絞綫32mm；鋁絞綫28mm；
電話綫30mm；XLPE30mm；地下電纜30mm

SPC–52B
出力：12噸
長度：320mm
重量：6.0公斤
可切斷：銅絞綫52mm；鋁絞綫52mm；
電話綫52mm；XLPE52mm；地下電纜52mm
備注：有SPC–95H(出力17噸；
可切斷銅/鋁絞綫/電話綫/XLPE/地下電纜95mm)可選

SPC–100B
出力：8噸
長度：570mm
重量：13.5公斤
可切斷：銅絞綫42mm；鋁絞綫46mm；
電話綫100mm；XLPE100mm；地下電纜75mm
備注：另有SPC–125H(可切斷電話綫125mm；XLPE125mm；
地下電纜75mm)可選

SPC–40B
出力：6噸
長度：247mm
重量：2.8公斤
可切斷：鋼索20mm(6股×7)；25mm(6股×12；6股×19)
軟銅棒25mm；軟鋁棒22mm；
軟鐵棒16mm；竹節鋼筋13mm;
銅絞綫32mm；鋁絞綫32mm；
鋁包鋼芯綫40mm；地下電纜40mm
備注：有SPC–32B(出力20噸)；
可切斷：鋼索32mm(6股×7；6股×12；6股×19)
(軟銅/軟鋁棒32mm；軟鐵棒/竹節鋼筋25mm；銅絞/鋁絞綫25mm；
鋁包鋼芯綫32mm；地下電纜32mm)可選

SPC–60B
出力：12噸
長度：420mm
重量：4.2公斤
可切斷：鋼索25mm(6股×7)；30mm(6股×12；6股×19)
軟銅棒35mm；軟鋁棒28mm；軟鐵棒22mm；銅絞綫50mm；
鋁絞綫50mm；鋁包鋼芯綫50mm；地下電纜50mm
備注：另有SPC–100H(出力15噸；可切斷電話綫100mm；
XLPE100mm；地下電纜120mm)和SPC–150H(出力15噸；
可切斷電話綫150mm；XLPE150mm；地下電纜120mm)可選

SPC–50B
出力：3噸
長度：456mm
重量：7.0公斤
可切斷：銅絞綫28mm；鋁絞綫46mm；
電話綫85mm；XLPE50mm；地下電纜50mm

SPC–160B
出力：18噸
長度：740mm
重量：28公斤
可切斷：銅絞/鋁絞綫1600mm^2；
電話綫120mm；XLPE/地下電纜1600mm^2
備注：另有SPC–200B(出力28噸；可切斷銅絞/鋁絞綫2000mm^2；
電話綫130mm；XLPE/地下電纜2000mm^2)和SPC–250B(出力43噸；
可切斷銅絞/鋁絞綫2500mm^2；電話綫150mm；
XLPE/地下電纜2500mm^2)可選

◆迷你型吊貨卷揚機

- 雙重安全剎車裝置、過卷防止裝置、逆卷防止裝置。
- 超輕量、超小型、高速度、高性能。
- 可加裝特別附件：無綫遥控、中繼綫。
- 適用于建築現場、土木作業、一般工廠、水電配管、
- 塗裝作業、鷹架工程、工廠倉庫及高樓吊貨等。
- 請勿超載使用。

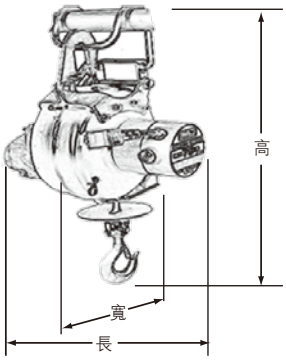

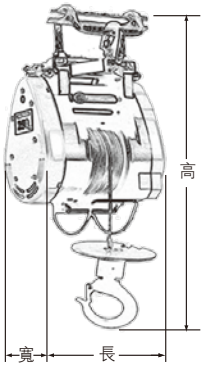

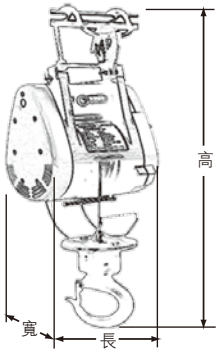

型號	吊重 (Kg)	揚程 (M)	速度 (M/min)	鋼索 (mm/M)	電壓 (V)	功率 (W)	長 (mm)	寬 (mm)	高 (mm)	净重 (Kg)
SPK–75A	75	28	32	4/30	100~240	300	280	180	470	8
SPK–160A	160	43	23	4/45	110~240	1200	240	180	660	15
SPK–250A	250	58	15	5/60	110~240	1300	240	180	670	20
SPK–300A	300	58	15	5/60	110~240	1300	240	210	670	20

第五代一体式拔轮工具

世界專利:德國(G9114718.2) 美國(5,233,740) 日本(3-106430) 加拿大(2052729)

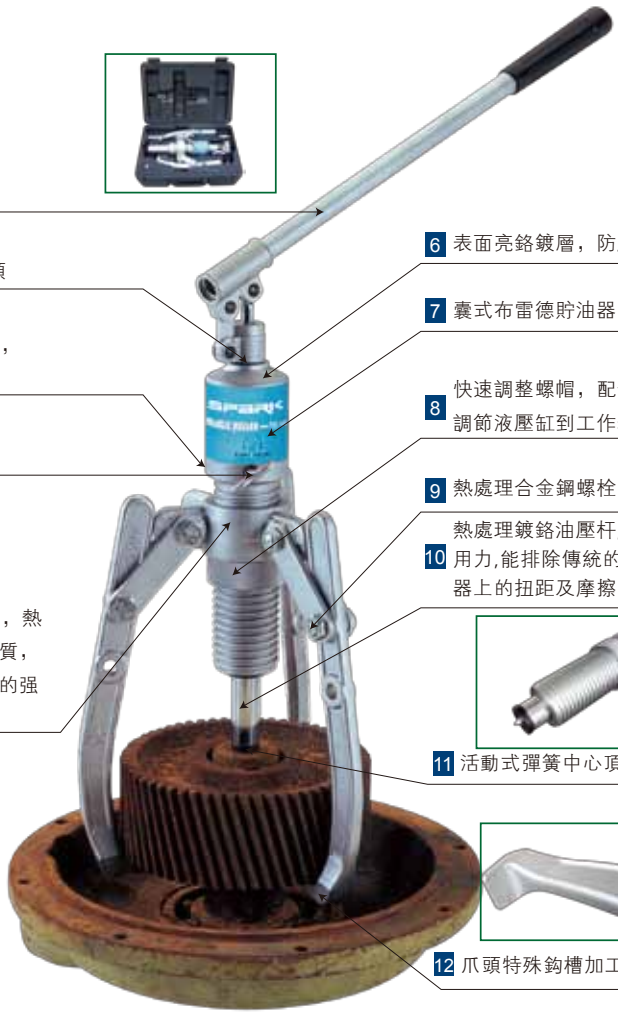

1 可拆式泵浦把手

2 360° 可旋轉泵浦頭

3 完整的安全溢流閥，防止拔輪器過載

4 快速油壓控制開關

5 2爪、3爪通用爪座，熱處理鍛造合金鋼材質，提供比澆鑄件更高的强度和長壽命

6 表面亮鉻鍍層，防腐蝕加工

7 囊式布雷德貯油器，萬向操作

8 快速調整螺帽，配合英制梯形螺紋，調節液壓缸到工作表面，最快速度調整

9 熱處理合金鋼螺栓

10 熱處理鍍鉻油壓杆,提供直綫作用力,能排除傳統的螺杆式拔輪器上的扭距及摩擦

11 活動式彈簧中心頂針可拆除

12 爪頭特殊鈎槽加工

全世界最好，最轻巧，最耐用，最快的拔轮器

選擇拔輪器時，必須考慮下面三個重要基本因素：

1、拉拔能力
即拔輪器能够產生的力的大小。一般來講，一項任務所需要的工作能力可由被拉拔部件軸杆的直徑決定，對于手動拔輪器，拔輪器中心螺杆的直徑至少應該爲被拔卸部件之軸杆的二分之一。對于液壓拔輪器，以噸計算的工作能力爲軸杆直徑毫米數的0.28至0.40倍。

2、拉拔深度
指的是拔輪器基部至鉗爪平面間的距離。拔輪器的伸距必須等于或大于被拉拔零部件相應部位的尺寸。

3、拉拔外徑
鉗爪之間的距離，拔輪器的張距需要比被拔的零部件的寬度更大。

請使用下列圖表

被拔工件軸杆直徑	拔輪器工作能力
0至25mm	10tons
26至50mm	20tons
51至89mm	30tons
90至140mm	50tons

2002年榮獲瑞士日内瓦發明獎

◆一體式液壓拉馬

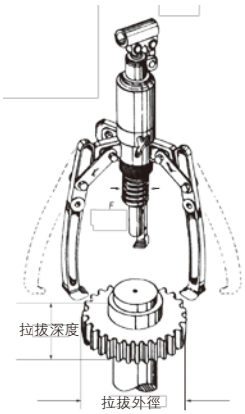

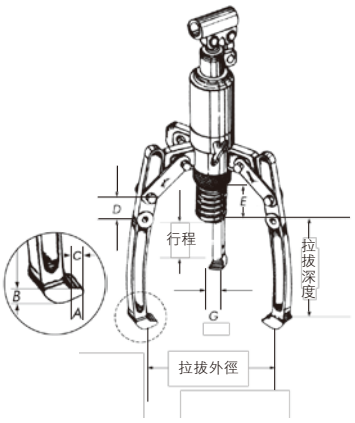

- 一體式液壓拉拔器–標準器。
- 2/3爪及長短爪組合設計，具有3爪拔輪器的穩定性及更可靠的抓緊力又具有2爪功能，也適合于空間受限的情況下使用,相當于用一個拔輪器價格得到了兩個拔輪器。
- 可拆卸式手柄及360°加壓方向設計，有利于在受限空間的靈活運用。
- 有4–30噸不同出力噸數可供選擇。
- 獨一無二內部釋壓安全閥設計，保護油壓缸壽命。
- 采用德國高强度琴鋼綫拉簧設計，使用壽命長、回縮快。
- 外表采用電鍍三層綫處理以防止生銹及磨損。
- 爪勾架結構均采用高强度合金鋼制造，不易變形。
- 油壓缸采用實心鋼材一體加工成型設計，安全系數高。
- 快速定位調整螺帽，省時省力。
- 附儲存箱及防脱落安全網。

Cobra.仿蛇型拉爪

※ 最新仿蛇形拉脚設計享受終身質量保證，拉脚的設計技術性革新，采用三角形截面設計，承受最大拉力達56800kgf增加更多安全性、可靠性，因此仿蛇型拉爪的拔輪器享受終身的質量保證。

型　號	拉拔能力 (ton)	拉拔深度(mm)	拉拔外徑(mm)	行程(mm)	爪勾規格(mm)				活塞端規格(mm)			重量 (kg)
					A	B	C	D	E	F	G	
SPK–4in	4	165	30–200/260	55–105	11	6	22	30	55	42	25	7.2
SPK–6in	6	165	30–200/260	82–130	11	6	22	30	85	42	25	7.5
SPK–6inL		195	30–200/300	82–180	11	10	25	50				8.1
SPK–8in	8	210	30–250/355	82–160	11	10	25	50	85	50	28	8.6
SPK–8inL		240	30–300/385	82–240	11	10	29	50				9.7
SPK–15in	15	240	50–280/380	82–180	14	10	29	50	85	60	35	11.7
SPK–15inL		320	50–350/410	82–280	30	28	33	75				27.1
SPK–10inC	10	195	30–250/310	82–130	11	6	22	32	103	42	25	11.6
SPK–10inCL		250	30–280/340	82–180	11	10	25	51				16.7
SPK–12inC	12	240	30–300/370	82–160	11	10	25	––	103	50	28	9.5
SPK–12inCL		280	30–330/400	82–240	11	10	29	––				18.5
SPK–20inC	20	275	50–360/430	82–180	14	10	29	––	103	60	35	23.7
SPK–20inCL		330	50–380/450	82–280	30	28	33	75				28.2
SPK–25inC	25	315	50–410/480	110–220	27	28	33	––	140	66	45	35.6
SPK–25inCL		380	50–440/540	110–330	30	36	38	79				37.8
SPK–30inC	30	405	100–540/610	110–260	30	36	38	––	160	76	55	50.0

L：長爪　C：終身保固爪架　延長推杆爲選購配件

◆套裝組合拉馬

- 三角壓盤中心凸面水平緊貼工件內圈,拉拔省力快速。
- Cobra系列拔輪器爲三角爪設計，終生保固，可配合三角壓盤開合、放大、縮小，動作同步，省時省力、安全快速。
- 可避免軸承及軸心或工件等相關設備受到傷害。
- 套裝組件齊全，PE儲存箱方便携帶使用。
- 適用于軸承、軸套、齒輪等拆卸工作。

型　號	拉拔能力 (ton)	套裝組合	拉拔深度 (mm)	拉拔外徑 (mm)	行程 (mm)	爪勾規格 (mm)				活塞端規格 (mm)			重量 (kg)
						A	B	C	D	E	F	G	
K3–6in	6	SPK–6in+K3–100	165	30–200/260	82–130	11	6	22	30	85	42	25	12.4
K3–8in	8	SPK–8in+K3–160	210	30–250/355	82–160	11	10	25	50	85	50	28	16.8
K3–15in	15	SPK–15in+K3–160	240	50–280/380	82–180	14	10	29	50	85	60	35	19.7
K3–10inC	10	SPK–10inC+K3–100	195	30–250/310	82–130	11	6	22		85	42	25	13.8
K3–12inC	12	SPK–12inC+K3–160	240	30–300/370	82–160	11	10	25		85	50	28	20.1
K3–20inC	20	SPK–20inC+K3–160	275	50–360/430	82–180	14	10	29		85	60	35	23.0

C：終身保固爪架　延長推杆爲選購配件

◆螺杆/直爪型拉馬套裝

這是一套完美組合的拔輪器系統:
它包括：液壓主油缸、拉爪、拉杆、二片式壓盤及工具箱，是拆卸壓力配合零件的理想工具，如：軸瓦、軸承、輪子、齒輪及皮帶輪的拆卸，特別是軸承等工作與機體的間隙極爲狹小時,壓盤組合可以發揮其强大功效,縮短停機時間。

型　號	拉拔能力 (ton)	拉拔深度(mm)	拉拔外徑(mm)	行程(mm)	爪勾規格(mm)				活塞端規格(mm)			重量 (kg)
					A	B	C	D	E	F	G	
SPK–605	6	190/300	90–235	82	15/16	8	23	30	85	42	25	14.3
SPK–605E	10								103			
SPK–805	8	245/300	90–235	82	15/16	9	26	30	85	50	28	15.3
SPK–805E	12								103			

延長推杆爲選購配件

◆螺杆/直爪型液壓拉馬

- 拉拔不會損壞軸承等工件。
- 有螺紋爪、直爪可配合壓盤使用。
- 爪可特別加長，使用于長軸心。
- 另有可選配的三爪爪座。

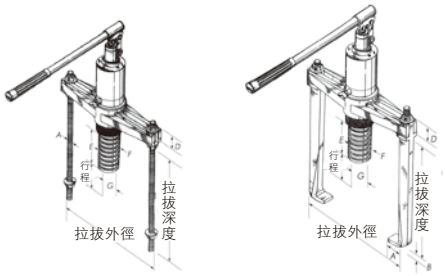

型　號	拉拔能力 (ton)	拉拔深度(mm)	拉拔外徑(mm)	行程(mm)	爪勾規格(mm) A	B	C	D	活塞端規格(mm) E	F	G	重量 (kg)
螺杆型液壓拔輪器												
SPK–601	6	300	90–210	82	16	––	––	30	85	42	25	7.6
SPK–601E	10								103			
SPK–801	8	300	90–220	82	16	––	––	30	85	50	28	8.0
SPK–801E	12								103			
直爪型液壓拔輪器												
SPK–602	6	190	90–210	82	15	8	23	30	85	42	25	7.6
SPK–602E	10								103			
SPK–802	8	245	90–220	82	15	9	23	30	85	50	28	8.7
SPK–802E	12						26		103			
SPK–603	6	190	90–210	82	15	8	23	30	85	42	25	11.7
SPK–603E	10						26		103			
SPK–803	8	245	90–220	82	15	9	26	30	85	50	28	12.7
SPK–803E	12								103			

延長推杆爲選購配件

◆拉馬附件組

型　號	拉拔能力 (ton)	規格	拉拔深度(mm)	拉拔外徑(mm)	爪勾規格(mm) A	B	C	D	重量 (kg)
SPK–6	6	2爪附件	190	90/210	15	8	23	30	6.1
SPK–6B		3爪附件							10.5
SPK–8	8	2爪附件	245	90/210	15	9	26	30	6.4
SPK–8B		3爪附件							11.0
SPK–10	10	2爪附件	190	90/210	15	8	23	30	6.1
SPK–10B		3爪附件							10.5
SPK–12	12	2爪附件	245	90/210	15	9	23	30	6.4
SPK–12B		3爪附件							11.0

◆分離式液壓拉馬

- 分離式油壓拉拔器–加强型Cobra。
- 2/3爪及長短爪組合設計，具有3爪拔輪器的穩定性及更可靠的抓緊力又具有2爪功能,也適合于空間受限的情况下使用, 相當于用一個拔輪器價格得到了兩個拔輪器。
- 可視場所需求，搭配手動、氣動及電動泵浦, 省時、省力、高效。
- 有15、17.5、22.5、25及50噸不同出力噸數可供選擇。
- 采用德國高强度琴鋼綫拉簧設計，使用壽命長、回縮快。
- 外表采用電鍍三層綫處理以防止生銹及磨損。
- 爪勾架結構均采用高强度合金鋼制造，并經高强度熱處理，終身保固。
- 油壓缸采用實心鋼材一體加工成型設計，安全系數高。
- 快速接頭與高壓軟管有保護栓管，可防止脱落摔壞。
- 附儲存箱及防脱落安全網。

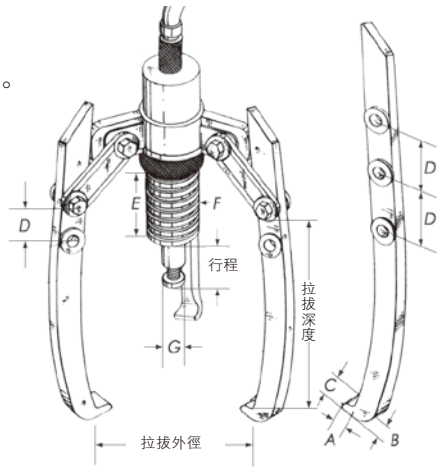

型　號	拉拔能力 (ton)	拉拔深度(mm)	拉拔外徑(mm)	行程(mm)	爪勾規格(mm)				活塞端規格(mm)			重量 (kg)
					A	B	C	D	E	F	G	
SPK–105	15.0	240	50–280/380	82–180	14	10	29	50	85	60	35	27.4
SPK–105L		320	50–350/410	82–280	30	28	33	75				31.8
SPK–107C	17.5	250	50–360/430	82–180	14	10	29	––	85	60	35	21.8
SPK–107CL		305	50–380/450	82–280	30	28	33	75				26.2
SPK–203C	22.5	315	50–410/480	110–220	27	28	33	––	116	66	45	39.5
SPK–203CL		380	50–440/540	110–330	30	36	38	79				46.8
SPK–205C	25.0	405	50–540/610	110–260	30	36	38	––	130	76	55	53.5
SPK–500CS	50.0	420	580–650	125–275	30	38	28	76	155	113	71	117.9
SPK–500CL		635	580–1000	125–425	30	38	28	76				132.0
SPK–500CA		420/635	580–1000	125–425	30	38	28	76				151.4

L: 長爪　S:短爪　A：長短爪　C：終身保固爪架　延長推杆爲選購配件

◆油壓拔輪/推進器套裝

- 携帶型，通用範圍從軸承内徑65~270mm均可使用，油壓内拔器65mm–150mm。
- 具有獨一無二可同時將軸承内徑、外徑同步裝入及雙向同步施工功能。
- 具有獨特拆卸功能：
  1.拉拔主軸拆卸 2.軸承外拆 3.殼内軸承内拆。
- 全系列推進器均具有自定中心、自動校正的特性，當使用操作推進器時可以發現：三支推進連杆將會適當地緊帖接觸需要施工的工件。
- 附壓力表，可做爲安裝時軸心精度判斷。
- 可用于軸承、套管、輪軸、齒輪、皮帶輪等以及各内嵌式零附件安裝拆卸。

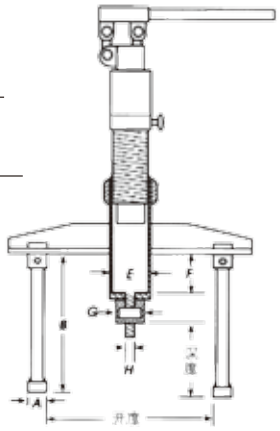

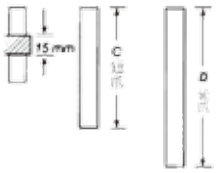

型　號	拉拔能力 (ton)	拉拔深度 (mm)	拉拔外徑 (mm)	行程 (mm)	爪勾規格(mm)				活塞端規格(mm)			
					A	B	C	D	E	F	G	H
SPK8–270系列	12	240	58–270	82	35	190	90	230	58	130	35	M20 ×2.5

型　號	SPK8–270	SPK8–270A	SPK8–270C	SPK8–270D	SPK8–270AD	SPK8–270G	SPK8–270H
手提推進器	○	○	○	○	○	○	○
三角壓盤(K3–160)	------	------	------	------	------	○	○
内孔拉拔器	------	------	------	○	○	○	○
12T 直接式油壓缸 (含壓力表)	------	○	------	------	○	○	------
12T 分離式油壓缸 (不含泵浦及油管)	------	------	○	------	------	------	○
固定螺絲	------	------	○	------	○	○	○
爪鈎架 (SPK–12inC)	------	------	------	------	------	○	○
重量(Kg)	34	37	37	36	40	59	59

"○"有　"------"無　　包裝：金屬箱

◆二片式壓盤

- 刀鋒式邊緣設計，配合拔輪器裝在軸承及其他部件後面使用，正面發揮其極小空間利用優勢，反面可水平緊貼軸承內外邊緣與工作全面接觸，不傷軸心與軸承等工件，更適用于不允許拉爪直接作用在部件的場合。

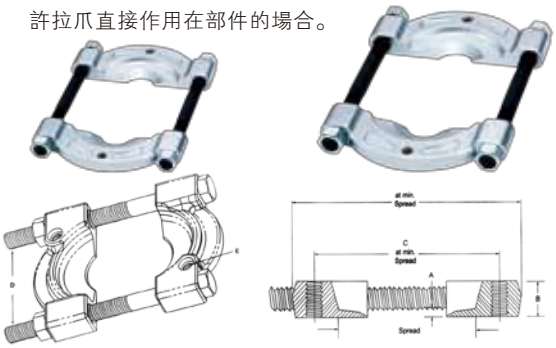

型 號	能力 (ton)	開幅 (mm)	(mm) A	B	C	D	E	重量 (kg)
CK– 22	15	35/140	7	34	255	153	5/8*18P	5.0
C22–1	4	80	4	18	100	62	3/8*16P	0.8
C22–2	8	90	4	21	125	89	3/8*16P	1.6
C22–3	12	115	5	26	145	112	1/2*12P	2.8
C22–4	15	225	6	32	255	148	5/8*11P	5.6
C22–5	20	300	7	40	355	218	3/4*10P	15.1
YC9005	2	5–60	8	10	110	92	3/8–16UNC	0.6
YC9010	3	15–60	5	16	135	130	3/8–16UNC	1.4
YC9015	4	12–70	5	18	230	156	1/2–12UNC	2.5
YC9025	6	28–150	8	20	395	207	5/2–11UNC	5.5
YC9035	12	20–200	9	30	445	240	3/4–10UNC	8.5

◆三角同步拉拔壓盤

- 全球首創獨特設計可配合2/3爪拔輪器使用。
- 三角壓盤外形尺寸小，拆卸範圍更大。
- 使用三角壓盤，壓盤中心凸面水平緊貼被拆物，不傷軸承與軸心。
- 三角壓盤開合、放大縮小、動作同步適用于軸承，軸套，齒輪等工件。
- 可同步放大縮小尺寸 ϕ 50–580mm五種規格，爲全球最大尺寸壓盤。

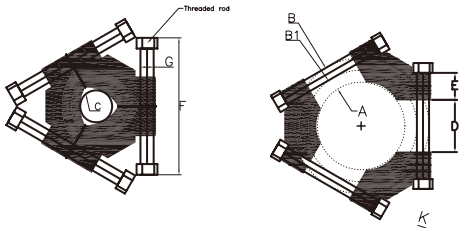

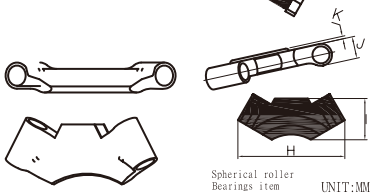

型 號	A (mm)	B (mm)	B1 (mm)	C (mm)	D (mm)	E (mm)	F (mm)	G (mm)	H (mm)	I (mm)	J (mm)	K (mm)	重量 (kg)
K3–50	50	90	70	12	32	20	88	10	65	26	15	2	0.43
K3–100	100	172	139	26	64	33	154	16	122	45	25	3	2.27
K3–160	160	250	205	50	95	49	228	22	175	60	33	4	6.07
K3–260	260	400	335	90	146	73	344	32	280	88	47	6	19.40
K3–380	380	542	457	140	206	105	482	44	375	122	63	8	48.21
K3–580	580	542	457	215	206	105	482	44	375	122	63	8	100.80

◆智慧型三角壓盤

- 在目前市場中，此專利獨特的活動式螺杆，特別爲結合三爪拉馬而設計。
- 其提供平衡的三等分分布，并由壓盤和培林內圈完全接觸，在拆卸過程中，將其它部件的損壞降至最低。
- 三種不同尺寸，可適用于最大的心軸軸徑，由50–195mm。
- 采用鉻錳合金鋼，鍛造而成，結實耐用。

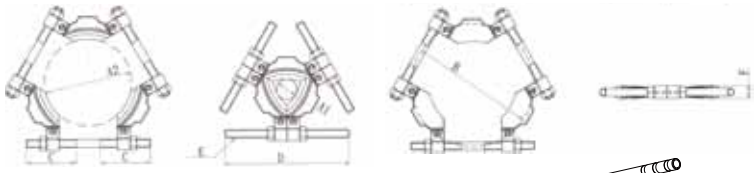

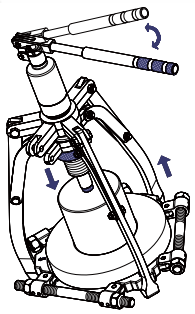

型 號	適用心軸軸徑 A1(mm)	A2(mm)	最大開幅 B(mm)	C(mm)	D(mm)	E	F(mm)	重量 (kg)
ET3–160	26	160	216	105	240	1/8"–11UNC	8	3.5
ET3–210	50	210	280	117	285	7/8"–14UNF	31	5.5
ET3–340	90	340	460	175	460	1 1/4"–12UNF	47	18.0
ET3–495	140	495	660	235	660	1 3/4"–12UNF	63	45.0

◆一體式同步自對中液壓拉馬

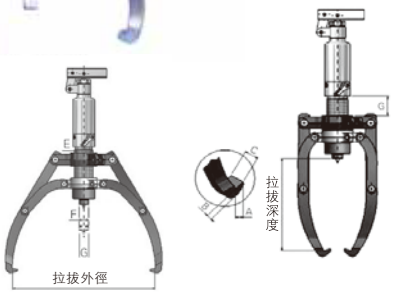

- 拉馬油壓主體設有內嵌式安全閥，可確保拉馬均在額定的安全壓力範圍內操作，避免拉馬損害而延長拉馬的使用壽命。
- 自動鎖固的爪鈎結構永不鬆脫，可避免高壓使用中與卸壓後出現爪鈎鬆脫的現象。
- 爪鈎與爪座采用鉻錳合金鋼鍛造而成。
- 自動中心定位功能，可避免損傷主軸與待拆卸工件。
- 2爪3爪靈活組合，同步式拉馬設計，是最具有效率與成本效益的拉拔工具。
- 單人即可藉由快速同步式爪鈎結構，將拉馬自動定位中心，并鎖固于工件上。
- 360°可旋轉搖座設計，可讓使用者以任何方向，操作拉馬。
- 彈性頂針設計，可準確的定位中心（可拆卸式）。
- 操作出力自4–30噸，可供選擇。
- 20噸與30噸更具有兩段式揚升專利設計，第一段爲快速揚升，可節省心軸推杆接觸軸心的準備時間：當心軸推杆與軸心相接觸時，拉馬自動轉換爲第二階段高壓出力，此可大幅節省搖杆作動時間與次數，快速的將工件拆卸完成。

型號	拉拔能力(ton)	拉拔深度(mm)	拉拔外徑(mm)	行程(mm)	爪勾規格(mm)			活塞端規格(mm)			重量(kg)
					A	B	C	E	F	G	
PME–400	4	190	48–315	60	13	10.0	22.0	42	22	40	8.0
PME–600	6	230	61–390	70	13	10.0	22.0	45	23	50	9.8
PME–800	8	280	95–460	85	13	13.0	27.5	50	25	70	11.7
PME–1200	12	305	105–515	85	15	16.5	29.0	60	28	70	14.8
PME–2000	20	365	195–520	111	20	27.0	33.0	80	40	62	25.7
PME–3000	30	465	210–620	111	20	27.0	38.0	98	50	85	36.0

◆分離式同步自對中液壓拉馬

- 操作出力自4–30噸，可供選擇。
- 20噸與30噸更具有兩段式揚升專利設計，第一段爲快速揚升，可節省心軸推杆接觸軸心的準備時間：當心軸推杆與軸心相接觸時，拉馬自動轉換爲第二階段高壓出力，此可大幅節省搖杆作動時間與次數，快速的將工件拆卸完成。
- 拉馬油壓主體設有內嵌式安全閥，可確保拉馬均在額定的安全壓力範圍內操作，避免拉馬損害而延長拉馬的使用壽命。
- 自動鎖固的爪鈎結構永不鬆脫，可避免高壓使用中與卸壓後出現爪鈎鬆脫的現象。
- 爪鈎與爪座采用鉻錳合金鋼鍛造而成。
- 自動中心定位功能，可避免損傷主軸與待拆卸工件。
- 2爪3爪靈活組合，同步式拉馬設計，是最具有效率與成本效益之拉拔工具。
- 單人即可藉由快速同步式爪鈎結構，將拉馬自動定位中心，并鎖固于工件上。
- 360°可旋轉搖座設計，可讓使用者以任何方向，操作拉馬。
- 彈性頂針設計，可準確的定位中心（可拆卸式）。

型號	拉拔能力(ton)	拉拔深度(mm)	拉拔外徑(mm)	行程(mm)	爪勾規格(mm)			活塞端規格(mm)			重量(kg)
					A	B	C	E	F	G	
PRE–400	4	190	48–315	60	13	10.0	22.0	42	22	40	5.6
PRE–800	8	280	95–460	85	13	13.0	27.5	50	25	70	9.0
PRE–1200	12	305	105–515	85	15	16.5	29.0	60	28	70	11.7
PRE–2000	20	325	195–520	111	20	27.0	33.0	80	40	62	24.0
PRE–3000	30	415	210–620	111	20	27.0	38.0	98	50	85	34.0
PRE–50T	50	455	100–860	160	––	––	––	––	––	––	140.0

◆一體式液壓拉馬

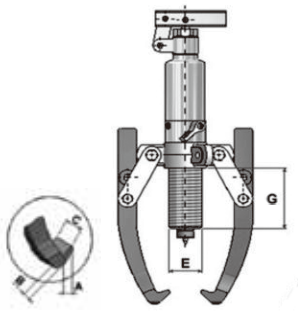

- 四段可調式搖杆設計，可讓使用者依需要不同，自行調整力距，而達到省力之目的。
- 360°可旋轉之搖座設計，可讓使用者以任何方向，操作拉馬。
- 彈性頂針設計，可準確的定位中心（可拆卸式）。
- 操作出力，有自4–30噸，可供選擇。
- 根據使用需要，使用者可選擇延伸杆與加長爪鈎，達到不同的揚程與拔距之需求。
- 拉馬之油壓主體，設有內嵌式安全閥，可避免拉馬之損壞。
- 爪鈎與爪座，采用鉻錳合金鋼，鍛造而成；提供使用者最安心與耐用之選擇。
- 防鬆脫爪鈎螺絲之設計，可防止使用者因疏忽，而造成爪鈎結構鬆脫之潛在危險。
- 熱鍛造之爪鈎螺絲與磷酸錳電鍍表面處理，可確保防護與耐久使用之效益。
- 20噸與30噸之高出力拉馬，更具有兩段式揚升專利設計，第一段爲快速揚升，可節省心軸推杆接觸軸心的準備時間；當心軸推杆與軸心相接觸時，拉馬自動轉換爲第二階段–高壓出力，此可大幅節省搖杆作動之時間與次數，快速的將工作拆卸完成。

型　號	拉拔能力(ton)	拉拔深度(mm)	拉拔外徑(mm)	行程(mm)	爪勾規格(mm)			活塞端規格(mm)			重量(kg)
					A	B	C	E	F	G	
PM–400	4	185	75–255	60	11	6	22	42	22	84	4.5
PM–600	6	215	75–300	70	13	10	22	45	23	94	5.5
PM–800	8	230	100–350	85	11	10	25	50	25	122	6.5
PM–1200	12	270	100–375	85	14	10	29	60	28	118	8.0
PM–2000	20	360	210–520	111	20	27	33	80	40	160	22.0
PM–3000	30	360	225–550	111	20	27	38	98	50	155	32.0

◆分離式液壓拉馬

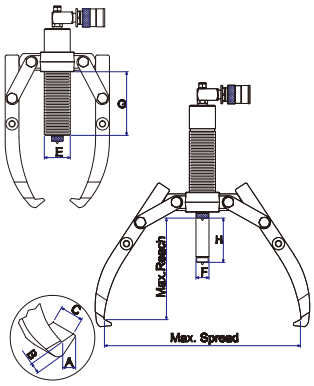

- 360度可旋轉之接頭設計，可讓使用者以任何方向，操作拉馬
- 彈性頂針設計，可準確的定位中心（可拆卸式）。
- 操作出力，有自4Ton到30Ton,可供選擇。
- 手動泵設有內建式安全閥，可避免拉馬之損害。
- 2/3爪座，采用銘錳合金鋼，鍛造而成；提供使用者最安心與耐用之選擇。
- 熱鍛造之爪鈎螺絲與磷酸錳電鍍表面處理，可確保防銹與耐久使用之效益。
- 貼心的延長杆配件，讓用户根據實際需要，可自行搭配使用。

型　號	拉拔能力(ton)	拉拔深度(mm)	拉拔外徑(mm)	行程(mm)	爪勾規格(mm)			活塞端規格(mm)			重量(kg)
					A	B	C	E	F	G	
PR–400	4	185	75–255	60	11	6	22	42	22	84	9.5
PR–800	8	230	100–350	85	11	10	25	50	25	122	11.5
PR–1200	12	270	100–375	85	14	10	29	60	28	118	14.0
PR–2000	20	360	210–520	111	20	27	33	80	40	160	20.0
PR–3000	30	360	225–550	111	20	27	38	98	50	155	30.0

◆一體式液壓拉馬套裝

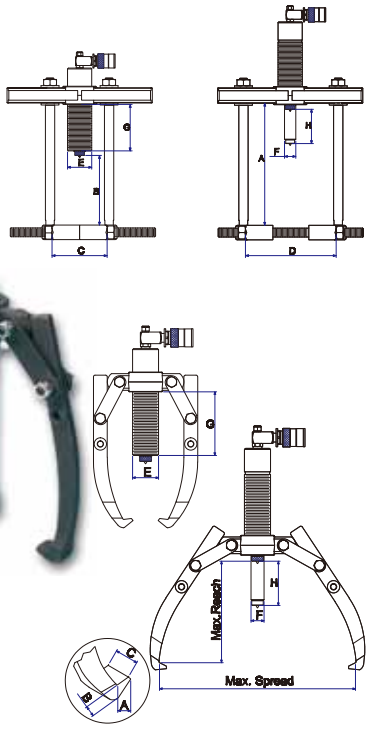

- 四段可調試搖杆設計，可讓使用者依需要不同。自行調整力距，而達到省力之目的。
- 360° 度可旋轉之搖座設計，可讓使用者以任何方向，操作拉馬。
- 彈性頂針設計，可準確的定位中心（可拆卸式）。
- 操作出力，有自4Ton到12Ton，可供選擇。
- 拉馬之油壓主體，設有內建式安全閥，可避免拉馬之損害。
- 此內建式安全閥，完全密閉于拉馬之油壓主體內，可防止使用者誤設壓力，而造成拉馬之損害與可能之人身傷害。
- 爪鈎與爪座，采用銘錳合金鋼，鍛造而成；提供使用者最安心與耐用之選擇。
- 壓盤式套裝， 更適用于拆卸培林，可提供更便利與安全之效益。
- 熱鍛造之爪鈎螺絲與磷酸錳電鍍表面處理，可確保防銹與耐久使用之效益。

型　號	拉拔能力(ton)	拉拔深度(mm)	拉拔外徑(mm)	行程(mm)	爪勾規格(mm)			活塞端規格(mm)			重量(kg)
					A	B	C	E	F	G	
PM–420	4	185/250	55–255/110	60	11	6	22	42	22	84	4.5/8.5
PM–620	6	220/270	95–330/180	70	13	10	22	45	23	94	5.5/11.5
PM–820	8	230/270	95–350/220	85	11	10	25	50	25	122	6.5/12.6
PM–1220	12	270/380	22–375/290	85	14	10	29	60	28	118	8.0/18.0

◆分離式液壓拉馬套裝

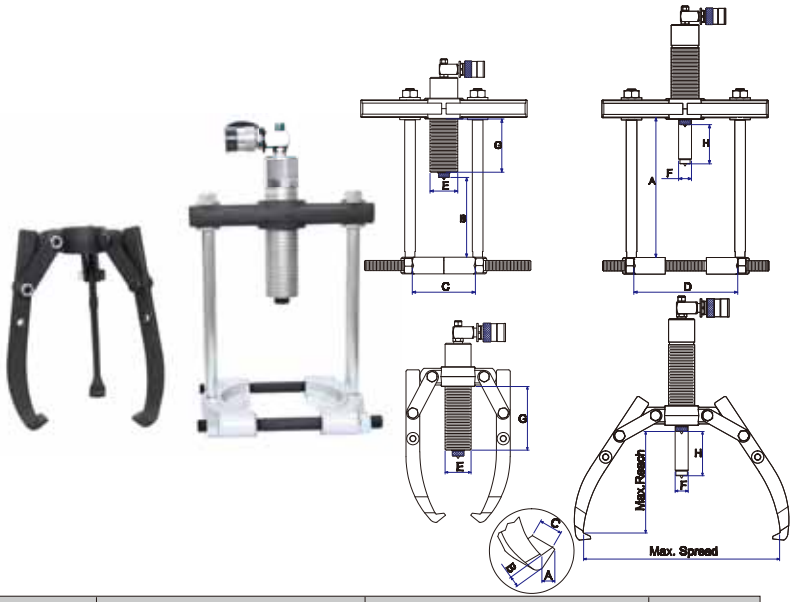

- 分離式液壓泵設計，使用者可輕鬆操控，并設有內建式安全閥，可避免拉馬之損害。
- 360° 度可旋轉接頭設計，可讓使用者以任何方向，操作拉馬。
- 彈性頂針設計，可準確的定位中心（可拆卸式）。
- 操作出力，有自4Ton到12Ton，可供選擇。
- 爪鈎與爪座，采用銘錳合金鋼，鍛造而成；提供使用者最安心與耐用之選擇。
- 壓盤式套裝， 更適用于拆卸培林，可提供更便利與安全之效益。
- 熱鍛造之爪鈎螺絲與磷酸錳電鍍表面處理，可確保防銹與耐久使用之效益。

型　號	拉拔能力(ton)	拉拔深度(mm)	拉拔外徑(mm)	行程(mm)	爪勾規格(mm)			活塞端規格(mm)			重量(kg)
					A	B	C	E	F	G	
PR–420	4	185/250	55–255/110	60	11	6	22	42	22	84	4.5/8.5
PR–820	8	230/270	95–350/220	85	11	10	25	50	25	122	6.5/12.6
PR–1220	12	270/380	22–375/290	85	14	10	29	60	28	118	8.0/18.0

◆一體式壓盤液壓拉馬

- 采用高强度銘錳合金鋼，鍛造而成；提供使用者最安心與耐用之選擇。
- 經熱處理與銘電鍍處理，更具堅固耐用與防銹效果。
- 圓弧薄切邊設計，可輕易的嵌入極小的部件間隙，達到拆企卸的目的。
- 壓盤式套裝，更適用于拆卸培林與齒輪等，可提供更便利于安全之效益。

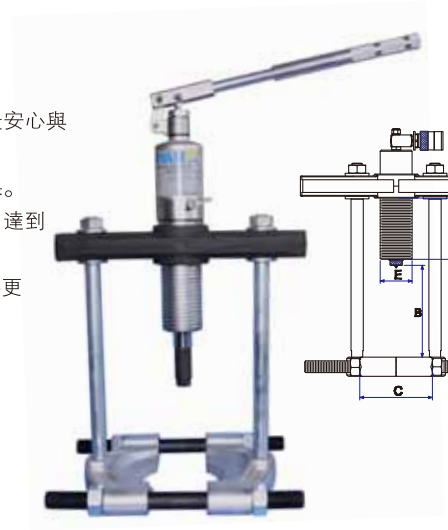

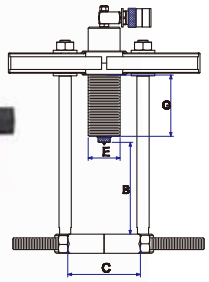

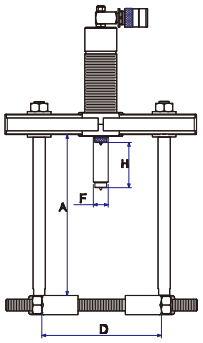

型　號	拉拔能力(ton)	拉拔深度(mm)	拉拔外徑(mm)	行程(mm)	爪勾規格(mm)			活塞端規格(mm)			重量(kg)
					A	B	C	E	F	G	
PM-410	4	250	110	60	--	--	--	42	22	84	8.5
PM-610	6	270	180	70	--	--	--	45	23	94	10.5
PM-810	8	270	220	85	--	--	--	50	25	122	12.5
PM1210	12	381	290	85	--	--	--	60	28	118	18.0

◆機械式同步自對中拉馬

- 單人即可藉由快速同步式爪鈎結構，將拉馬自動定位中心，并鎖固于工件上。
- 操作出力，有自2 -10噸，可供選擇。
- 根據使用環境之需要，使用者可選用3爪，2爪或2/3爪，以利操作。
- 自動鎖固的爪鈎結構，永不鬆脫，可避免高出力使用中與拆卸後，出現爪鈎鬆脫的現象。
- 爪鈎與爪座，采用銘錳合金鋼，鍛造并經熱處理而成；提供給使用者最安心與耐用選擇。
- 主螺杆與爪鈎螺絲，采用高碳鋼材質；同時爪鈎螺絲，具有防鬆脫設計，不會出現脫落之情況。
- 自動中心定位功能，可避免損傷主軸與待拆卸之工件。

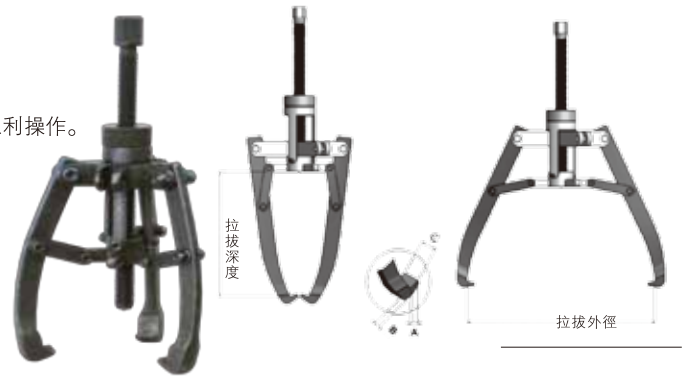

型　號	拉拔能力(ton)	拉拔深度(mm)	拉拔外徑(mm)	螺杆直徑	爪勾規格(mm)			重量(kg)
					A	B	C	
PM2-120	2	80	120	Φ5/8"×11T	8	6	15	1.6
PM3-180	3	120	140	Φ5/8"×11T	6	7	15	2.3
PM5-270	5	160	270	Φ3/4"×10T	11	10	25	4.3
PM8-300	8	210	300	Φ3/4"×10T	13	14	27	6.1
PM10-380	10	250	380	Φ7/8"×14T	14	10	29	9.6

◆ 三機一體式液壓拉馬

- 獨特專利設計之一體式雙動液壓主體，可提供雙向頂升與回拉的油壓出力。
- 旋轉式搖座設計，可讓使用者以任何方向，操作拉馬。
- 操作出力，頂升部分，可達12Tons；回拉部分，可達8 Tons。
- 獨特之爪鈎設計，不用拆換，即可用于外撥與安裝工件，十分簡便。
- 三爪結構設計，不論是外撥，安裝與內拔，均可提供最穩當與平衡的效能。
- 根據使用需要，使用者可利用延伸杆（標準配備）。
- 內拔部分，采用三同步式設計，可確保不鬆脫，出力平衡與自對中的功效；同時，外露螺接式設計，拆換簡便。
- 一體雙動式油壓主體，設有內建式安全閥，可避免工具與工件之損害。
- 此內建式安全閥，完全密閉于油壓主體內，可防止使用者誤設壓力，而造成工具之損壞與可能之人身傷害。
- 完全內建式安全閥，可確保拉馬均在額定的安全壓力範圍內操作，而延長拉馬之使用期限。
- 全功能，全方位的三機一體式設計，均可大幅節省人力，重置工具與操作的時間。
- 世界第一臺兼具外撥，安裝與內撥的功能，是最具效率與成本效益之拆卸與安裝的工具。

型　號	功能	拉拔能力 (ton)	拉拔深度(mm)	拉拔外徑(mm)	行程(mm)	活塞端規格(mm)			重量 (kg)
						E	F	D	
PD-12080	安裝	8	270	44-280	140	M12-P1.75	30	28	19.5
	外拆	12	260	85-300	140	--	--	28	--
	內拆	8	130-150	110-210	--	1″ 12UNF	--	--	--
PDR-12080	安裝	8	270	44-280	140	M12-P1.75	30	28	17.5
	外拆	12	260	85-300	140	--	--	28	--
	內拆	8	130-150	110-210	140	1″ 12UNF	--	--	--

◆ 三角壓盤拉馬

- 一體式特殊三塊壓盤設計，提供更具安全與平穩的拆卸作動。
- 獨特的內緣斜坡設計，可容許插入非常有限的工件間隙。
- 可同時拆卸內外圈，并確保軸承重的滾動部件不會承受應力傳到。
- 三塊式壓盤的設計，提供絶佳的拉力分配，并將可適用開福極大化。

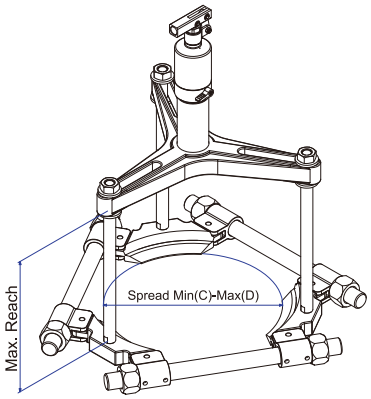

型　號	拉拔能力 (ton)	拉拔深度(mm)	拉拔外徑(mm)	行程(mm)	活塞端規格(mm)			寬度	重量 (kg)
					E	F	D		
P3412	4	211	30-160	60	42	22	84	240	20
P3612	6	243	50-210	70	45	23	94	285	30
P3812	8	243	50-270	85	50	25	122	460	34
P31212	12	284	90-340	85	60	28	118	660	68

◆ 50Tons同步自對中車載拉馬

※ 用于拆卸傳動部件，例如：軸承、離合器、襯套、齒輪等。

❶ 脚踏式泵浦，可精確地操作拉馬之升降。

❷ 同步式爪鈎結構，采用一體式泵浦操作以提供安全，準確及油壓緊固的壓力，攫住工件。

❸ 主體油缸揚伸與回復，采用獨立電動液壓泵浦操控，可防止使用者操作錯誤而產生危險。

❹ 自動中心校正功能，可確保主體油缸對準中心綫且爪鈎系統均等地攫住待拆卸之工件。

❺ 同步式爪鈎結構，可確保爪鈎不鬆脱或是在工件被拆卸的瞬間，所產生之反作用力彈開。

❻ 2爪與3爪，可互換式使用的爪鈎結構。

❼ 獨特的角度調整設計，可調整拉馬中心綫之仰角與俯角各五度；方便使用者作精確的中心綫定位。

❽ 車輪采用360度旋轉設計，以利使用者輕便地操控。

❾ 油缸主體，采用兩段式揚伸專利設計；第一段，爲低壓快速揚伸，可節省心軸揚伸時間，第二段，當心軸與工件之軸心相接觸後，自動轉換爲高壓出力，以提供拆卸所需額定出力。

❿ 三種不同長度之延長杆，爲標準配備；可供使用者，依工作需求，自行搭配使用。

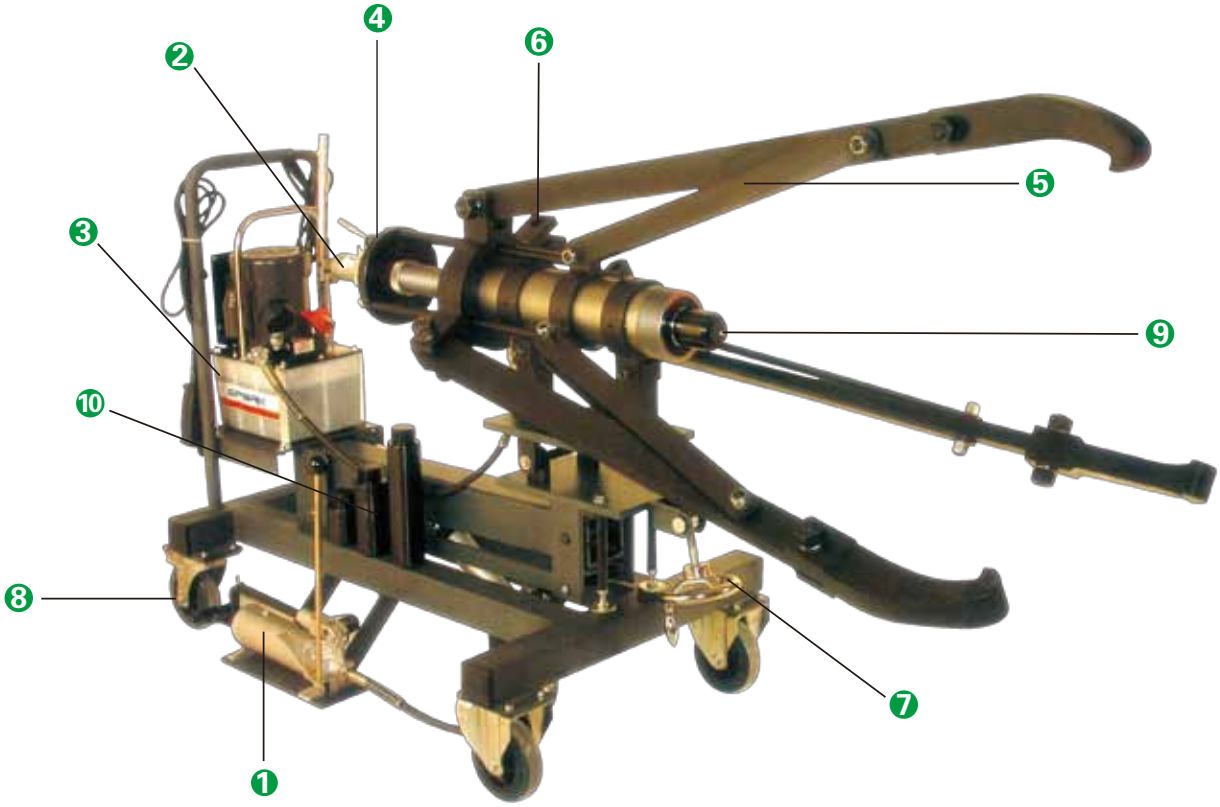

实践证明

拉馬由于具有25mm水平調節，5度垂直調節，可以很好的準確對中。

快速

使用電動液壓泵，速度快節省操作時間，由鎖定系統鎖定。

坚固耐用

拉馬爪采用鋼膜澆鑄鑄鋼（SMC440）。

型　號	拉拔能力 (ton)	行程 (mm)	最大張距 (mm)	最小張距 (mm)	拉拔深度 (mm)	電機參數 (V/Hz)	調節 升降	調節 自對中	三個延長杆 (mm)	中心調節高度 (mm)	壓力表顯示 (bar)	外形尺寸 (mm)	重量 (Kg)
SPK50330	50	330	1250	75	665–720	230 50	脚踢 泵調節	手動 泵調節	155	820 1093	700	2274*767*1047	370

◆100Tons同步自對中車載拉馬

- 脚踏氣動液壓泵揚升系統，可以容易和精確的控制拉馬的升降。
- 液壓節流系統提供拉馬穩定的下降速度。
- 雙作用液壓系統設計，可操控爪鈎的同步作動，確保爪鈎緊固的攫住工件。
- 自動中心校正功能，可確保主油缸柱塞對準中心綫且爪鈎系統均等地攫住工件。
- 電動液壓泵僅作用油缸進與回縮功能，避免操作失誤的發生。
- 同步式爪鈎與爪鈎鈎部角度調整設計，可確保爪鈎不鬆脱或是被工件拆卸的瞬間，所産生的反作用力彈開。
- 兩爪與三爪可互換使用的爪鈎結構。
- 獨特的角度可調整設計，可調整拉馬中心綫之仰角或俯角，各五度；方便用户做精確的中心綫定位。
- 臺車兩後輪，具有可360度旋轉的功能，以提供用户操控的便利性。
- 電動泵巍兩段式壓力設計，第一段爲低壓快速揚伸，可節省柱塞楊伸的時間。
- 100Tons油缸爲單作用，彈簧回復，最大工作壓力10,000psi。
- 延伸杆爲標準配備，可供用户依工作需求，自行搭配使用。
- 集中式液壓控制系統，可增加使用與操作的效率。

型 號	拉拔能力 (ton)	行程 (mm)	最大張距 (mm)	最小張距 (mm)	拉拔深度 (mm)	電機參數 (V/Hz)	調節 升降	調節 自對中	延長杆 (mm)	中心調節高度 (mm)	壓力表顯示 (bar)	外形尺寸 (mm)	重量 (Kg)
PME100TE	100	270	1500	300	1220–952	220/50	氣動泵	氣動泵	150 300	817 1330	700	1030*2722*1334	1100

◆100Tons車載式輪軸滾珠軸承拆裝拉馬

- 經由多年的實務經驗累積與研發，我們研發出簡便，省時，省力的輪軸軸承拆裝拉馬。
- 其可大幅節省機動車維修車間，于拆卸與安裝輪軸滾珠軸承的所耗費的大量人力，準備工作與作業時間。
- 對市場中，各種不同類型的輪軸滾珠軸承，由類型B至GG，均涉及有相對應的拆卸與安裝配 件，以符合終端客户的需求，操作簡便的設計概念，衹需拆下底蓋，于車輪與軸承間安裝上馬蹄型座，啓動電動泵，在100Ton油缸（10000psi）的液壓出力下，拆卸與安裝的作業，就可迅速，簡便的完成！
- 可快速拆卸與安裝錐形滾珠軸承。
- 根據多年的維修實務經驗，專爲鐵路機動車輛維修作業設計。
- 100Tons的液壓出力，迅速，簡單，且可由一人單獨操作，完成維修作業。
- 車載式設計，移動方便，定位簡單，更不占用儲放空間。
- 適用于大部分的車輪輪軸型式。

配件：公制 & 英制（Class B ~ F）

配件：英制（Class G ~ GG）

▲ 此公制配件表僅適用于AAR結構用途的載具

▲ 列表中配件適用于下述品牌的滾珠軸承：Brenco"Crown–Taper". New Departue–Hyatt"HyRoll Taper",SKF"Expediter"與Timken"AP".

公制配件表（選購）：TBU&SP（公制）–滾珠軸承的類型與規格

配件名稱	120	130	140	150
馬蹄形底座接頭（拆卸）	No.F0436	No.F0437	No.F0438	No.F0439
導管套	No.E2601	No.E2602	No.E2603	No.E2604
圓帽螺栓	No.H0421	No.H0421	No.H0421	No.H0422
導管套接頭	No.B1248	No.B1248	No.B1248	No.B1248
導管套環（安裝）	No.D1031	No.D1032	No.D1033	No.D1034

英制配件表（選購）：適用的滾珠軸承類型與規格

配件名稱	CLASS B	CLASS C	CLASS D	CLASS E	CLASS EE	CLASS EE	CLASS F	CLASS G	CLASS G	CLASS GG
	4 1/4"*8"	5"*9"	5 1/2"*10"	6"*11"	軸5 1/2"	軸6"	6 1/2"*12"	7"*12"	軸6 1/2"	軸6 1/2"
馬蹄形底座	No.F0442為標配件							F0443	F0443	F0443
馬蹄形底座接頭	F0440	F0437	F0438	F0439	F0439	F0441	F0441			
導管套與螺栓組	F0435–1	F0435–2	E2605	E2606	E2607	E2608	E2609	E2611	E2610	E2612
圓帽螺栓	H0423	H0424	H0425	H0426	H0427	H0425	H0428	H0430	H0429	H0429
導管套接頭	B1247	B1246	B1246	B1248	B1248	B1248	B1248	B1248	B1248	B1248
安裝套筒	No.D1044為標配件							D1045	D1045	D1045
安裝套筒環	B1243	D1037	D1038	D1039	D1039	D1040	D1040	D1042	D1041	D1041

型號	行程（mm）	液壓出力（ton）		頂長（mm）	底長（mm）	寬度（mm）	高度（mm）	最低中心距（mm）	最高中心距（mm）	重量（kg）
		拆卸	安裝							
BRBP100TE	392	100	68	1940–2209	1530	652	900	370	1047	455

◆中頻感應加熱器

- 適用於安裝與拆卸。
- 加熱精密的工件更快、更有效、更安全并且更省錢。
- 中頻感應加熱器可持續的穩定快速加熱，并且可控的拆裝任意金屬工件，包括：軸承、軸承座、輪子、管道機械零件和傳動零件。
- 中頻感應式加熱器擁有許多優點：低能耗、更快速、便于携帶、 綫圈可以靈活擺放。
- 加熱温控優勢：由于在加熱作業中適度控制，所以不會造成過度加熱，并且當温度達到最適合時，設備將會自動切斷電源。
- 相對于傳統的加熱方式（烤爐、熱油、火槍），此款加熱器將節約更多的時間并且更安全。

此款中頻感應加熱器配套100T車載拉馬是拆卸火車輪的最佳工具組合。

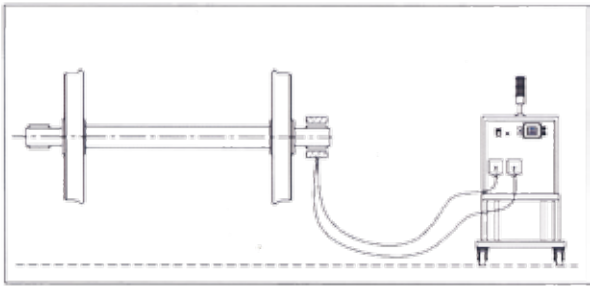

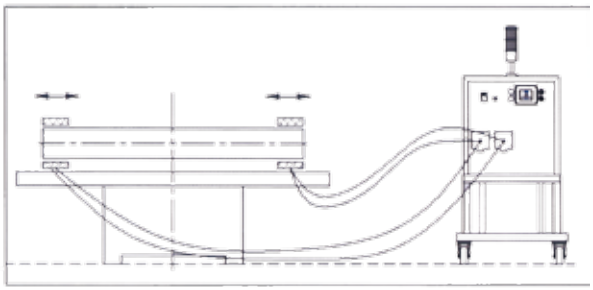

加熱方法一：

- 感應綫圈環繞工件加熱更有效。
- 例如加熱50–2000mm的軸承、齒輪、管道、輪子等。
- 圖中正在加熱的是復印機的金屬管，在兩端同時加熱，都衹用6秒就加熱至200度。
- 在保證加熱質量和無銹形成的情況下，大大提高了加熱速度。

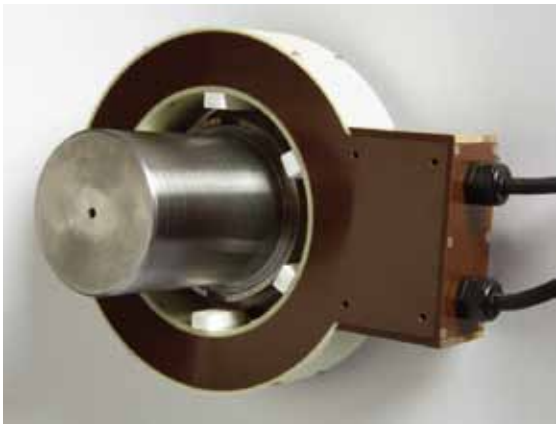

◆中頻感應加熱器

加熱方法二：

- 感應綫圈内置於工件中加熱，熱能内循環。
- 例如加熱變速箱的軸承孔或者軸承座内的孔。
- 此款加熱器適用於加熱在鑄鐵外殼内的軸承孔，加熱方法的更簡化更安全。
- 圖中10000kg的鑄鐵軸承座周圍的金屬在1小時内加熱到110度。

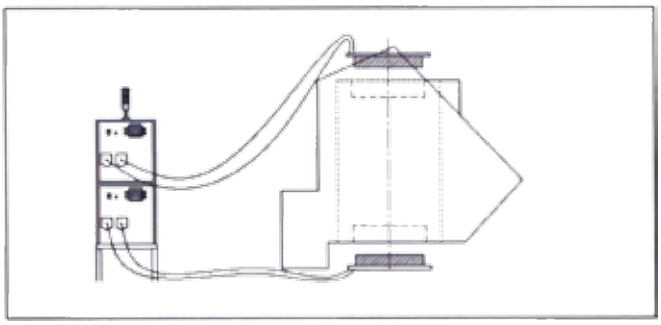

加熱方法三：

- 工件平放於感應綫圈平臺上均速可控的快速加熱，衹需很短的時間就可加熱到所需温度，非常適用於　生産車間使用。
- 例如圖中的齒輪平放於感應綫圈平臺上加熱，此款感應加熱器適用於較輕的工件。
- 如下圖所示外徑400mm，内徑360mm，厚度15mm的齒輪可在25秒内加熱至270度。
- 10000kg的鑄鐵軸承座周圍的金屬在1小時内加熱到110度。

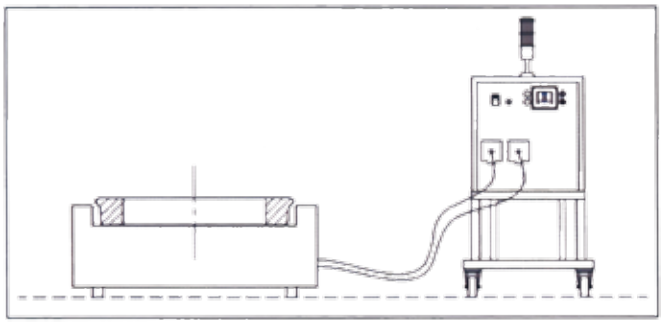

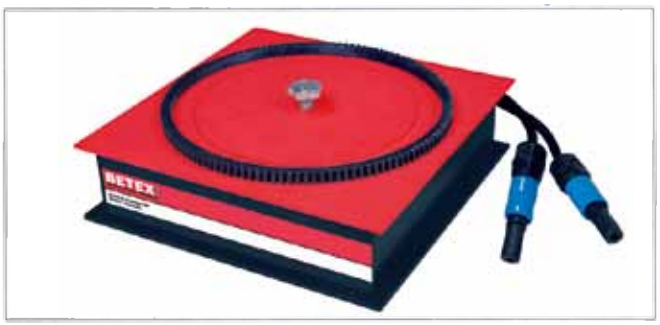

加熱方法四：

- 此種管制感應綫圈可包裹於工件外部加熱。
- 例如無壓力焊縫的加熱管和齒輪，同樣適用於非圓柱形狀或較復雜的工件。
- 非常適用於生産作業和設備維護，無需再退磁，無需水冷却，可靈活用于多種工件。

◆軸承加熱器

研发制造
全素系列感應式加熱器，已於全世界行銷多年，同時更專精於各類工業的使用與服務。

产品类别
- 標準型 – 至 100KVA.
- 客制型 – 可依用户的各類需求訂制.

可信赖的品质
感應式加熱器深受信賴。堅固與用户導向的設計，除保證產品的穩定性，更確保在惡劣的環境中，操作沒有任何問題。此裝置爲低周波–50/60Hz.

服务和保证
多年的專業技術和經驗可確保質量，穩定，專業建議與杰出的服務.感應式加熱器提供詳盡的操作説明和電子零組件的三年保固.

爲何采用感應式加熱器?

感應式加熱器是一種先進的，快速的與可以被控制的加熱方法.相較於傳統的烤爐，熱油或火槍加熱,此爲安全，更兼具環保的加熱方法，傳統的加熱方法會產生黑烟，有害氣體，更浪費燃油，同時對人體健康和安全，造成威脅。

轴承和其他部件
感應式加熱器的多功能設計，可適用齒輪，軸襯，連接器等的加熱。常識而言，培林的正確安裝可延長使用壽命；甚至張力釋放的預熱可預防不必要的損壞與保護原有的潤滑，針對密封式軸承(2RS–ZZ)，具有絶佳的效果。

客制化与配件
客制化：爲生產綫量身訂制的加熱器。爲用户設計和訂制的一系列零部件加熱器(例如軸承，齒輪，車輪，軸襯，圓盤，電動馬達鋁制外盒。)

當快速和精確的加熱是很緊凑的時候，這些專業的機件提供令人驚訝的解決方法。目前還可以結合在拾取和置放的自動生產加工過程中，甚至是撿取和置放的套件。

另外一種額外的優勢是使用低頻 (50/60赫兹)，成本費用比中頻，高頻更少的解決方法。可依據需求提供專用機種案例説明。

安全和可以控制的加热
數位電子顯示，確保在加熱作業中最適化的控制，與自動規劃電流的最大效率化，同進確保穩定與快速加熱，無需要額外的步驟，更不會發生爆炸性加熱。(產品不能有變色或表面剥落的情形)

感应式加热器的优势
- 可於惡劣的工業環境下作業的堅固設計。
- 平穩的加熱: 電子微處理控制器，可預防過度加熱或加熱爆炸。
- 自動電力節能。
- 自動消磁至少於2A/cm
- 獨一無二，便利操作的旋轉式手臂結構。
- 適合連續使用。
- 廣泛的產品類型，標準型和客制型。
- 三年電子零件保固。
- 符合CE與IEC的標準範。
- TUV，CSA & UL認證合格。
- 没有維修的困擾。

消磁
對於軸承與傳動零件，消磁處理是基本且必須的。感應式加熱器的優异質量，保證消磁處理最徹底。

此部分爲延長軸套，齒輪等等的使用壽命，最主要的影響因素。選擇加熱器的摘要

（就單一感應式加熱器，假設的平均重量的平均加熱時間）

▼加热时间主要的相对关系因素:
1. 最小孔徑與最大的外徑，寬度，重量。
2. 要求的温度與材質。
3. 有效的電力。

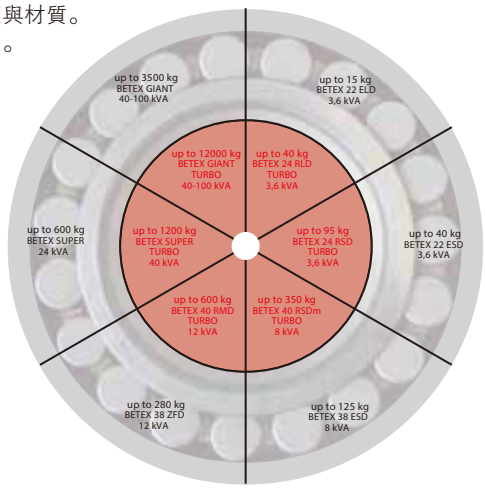

加熱時間一覽表

制式和TURBO感應加熱器在加熱時間上的比較
水平方向加熱，於數分鐘内，加熱至110℃

培林號碼	23130	22240	23148	23156	175296	齒輪
重量 (kg)	16 kg	43.5 kg	63 kg	95.8 kg	220 kg	300 kg
内徑 / 外徑 (mm)	150/250	200/360	240/400	280/460	350/580	210/600
22 ELD 3,6 kVA	31.20	––	––	––	––	––
24 RLD TURBO 3,6 kVA	07.26	43.20	––	––	––	
22 ESD 3.6, kVA	––	30.15	––	––	––	––
24 RSD TURBO 3,6 kVA	––	10.05	19.20	45.00	––	––
38 ESD 8 kVA	––	––	11.50	23.00	––	––
40 RSD TURBO 8 kVA	––	––	04.30	08.57	26.50	15.00
38 ZFD 12 kVA	––	––	09.55	14.20	39.50	48.45
40 RMD TURBO 12 kVA	––	––	02.15	03.30	08.40	06.35

◆軸承加熱器

22 ELD
- 最小內徑Ø：10mm
- 最大外徑Ø：240mm
- 最大寬度：120mm
- 最大軸承重量：15kg
- 其它工件最大重量：10kg
- 電源：3.6kVA
- 電壓：230V / 16A

24 RLD TURBO
- 最小內徑Ø：10mm
- 最大外徑Ø：350mm
- 最大寬度：135mm
- 最大軸承重量：40kg
- 其它工件最大重量：25kg
- 電源：3.6kVA
- 電壓：230V / 16A

22 ESD
- 最小內徑Ø：15mm
- 最大外徑Ø：340mm
- 最大寬度：150mm
- 最大軸承重量：40kg
- 其它工件最大重量：25kg
- 使用立柱延長杆時最大外徑可至580mm
- 電源：3.6kVA
- 電壓：230V / 16A

24 RSD TURBO
- 最小內徑Ø：15mm
- 最大外徑Ø：520mm
- 最大寬度：230mm
- 最大軸承重量：95kg
- 其它工件最大重量：50kg
- 電源：3.6kVA
- 電壓：230V / 16A

◆軸承加熱器

38 ESD
- 最小内徑Ø：30mm
- 最大外徑Ø：480mm
- 最大寬度：200mm
- 最大軸承重量：125kg
- 其它工件最大重量：75kg
- 使用立柱延長杆時最大外徑可至720mm
- 電源：8kVA
- 電壓：400/500V / 20A

40 RSD/40 RSDm TURBO
- 最小内徑Ø：30/155mm
- 最大外徑Ø：790mm
- 最大寬度：315mm
- 最大軸承重量：350kg
- 其它工件最大重量：250kg
- 40RSDm爲有小車的型號，40RSD是没有小車的型號
- 電源：8kVA
- 電壓：400/500V / 20A

38 ZFD
- 最小内徑Ø：30mm
- 最大外徑Ø：720mm
- 最大寬度：340mm
- 最大軸承重量：280kg
- 其它工件最大重量：200kg
- 使用立柱延長杆時最大外徑可至1080mm
- 電源：12kVA
- 電壓：400/500V / 30A

40 RMD TURBO
- 最小内徑Ø：60/170mm
- 最大外徑Ø：920mm
- 最大寬度：350mm
- 最大軸承重量：600kg
- 其它工件最大重量：450kg
- 電源：12kVA
- 電壓：400/500V / 30A

◆軸承加熱器

SUPER
- 最小內徑Ø：60mm
- 最大外徑Ø：900/1300mm
- 最大寬度：400/700mm
- 最大軸承重量：600kg
- 其它工件最大重量：350kg
- 電源：24kVA
- 電壓：400/500V / 60A

SUPERTURBO
- 最小內徑Ø：145/195mm
- 最大外徑Ø：1700mm
- 最大寬度：600mm
- 最大軸承重量：1200kg
- 其它工件最大重量：900kg
- 電源：24kVA
- 電壓：400/500V / 60A

GIANT
- 最小內徑Ø：85/215mm
- 最大外徑Ø：1400–2500mm
- 最大寬度：440–990mm
- 最大軸承重量：1500–3500kg
- 其它工件最大重量：900–2500kg
- 電源：40/100kVA
- 電壓：400/500V / 100/120/250A

GIANT TURBO
- 最小內徑Ø：115–240mm
- 最大外徑Ø：1400–2500mm
- 最大寬度：450–1020mm
- 最大軸承重量：1500–12000kg
- 其它工件最大重量：＜12000kg
- 電源：40/48/100kVA
- 電壓：400/500V / 100/120/250A

◆軸承加熱器

型號	22 ELD 携带型	24 RLD TURBO 携带型	22 ESD	24 RSD TURBO	38 ESD
電源	**3.6 kVA**	**3.6 kVA**	**3.6 kVA**	**3.6 kVA**	**8 kVA**
電壓	120V/15A 230V/16A	120V/15A 230V/16A	120V/15A 230V/16A	120V/15A 230V/16A	400/500V 20A
電流	50/60Hz	50/60Hz	50/60Hz	50/60Hz	50/60Hz
軛/標準/mm/組1	7,10,14,20,40	7,10,14,20,40	14,30,60	14,30,60	30,70
軛/標準/mm/組2	膠盒		10,14,20,30,60	10,14,20,30,60	20,30,70
旋臂設計	–	–	是	是	是
最大加熱重量 (kg) –軸承 –其他工件	 15 10	 40 25	 40 25	 95 50	 125 75
最小內徑 (mm)	10	10/Ø100	15/Ø100	15/Ø120	30/Ø115
最大外徑 (mm)	240	350	340/580	520	480/720
最大寬度 (mm)	120	135	150	230	200
最大寬度 (水平加熱,mm)	–	135	125	200	180
温度控制 C/ F					
– 可達最高温度*	150°C	240°C	240°C	240°C	240°C
– 磁性温度探頭	是	是	是	是	是
– 數位顯示	是	是	是	是	是
時間設定					
– 可達最長時間	0–30 min.	0–45 min.	0–45 min.	0–45 min.	0–60 min.
– 數位顯示	是	是	是	是	是
聲音提示	是	是	是	是	是
錯誤顯示	是	是	是	是	是
自動保温	是	是	是	是	是
節電	–	是	–	是	是
消磁 <2A/cm	是	是	是	是	是
熱安全防護	是	是	是	是	是
支援水平加熱	–	是	是	是	是
立柱剖面 (mm)	40	40/Ø95	60	60/Ø115	70
立柱高度 (mm)	130	165	140	230	210
外部尺寸 (mm, lxbxh)	460x240x280	600x290x275	340x290x380	440x370x420	630x365x470
加熱器重量 (kg) 不含軛	21 (含軛)	23 (含軛)	31	37	53
電動吊鈎 (軛專用)	–	–	–	–	–
警示訊號顯示	–	–	–	–	選購
移動式	–	–	–	–	–

* 延長杆僅適用于標準型的機型。

* 數據依供應電源與實際狀況而有不同。

* 可依客户要求，訂制可達温度控制爲 350°C （22 ELD 携帶式除外）。

* 客制化需求：特殊電壓/特安培數/超高温度達480°C。

高效率，
省能源！

◆軸承加熱器

40 RSD en RSDm 车载式 TURBO	38 ZFD	40 RMD TURBO	SUPER 标准型 DL-700	SUPER TURBO	GIANT 标准型 DL-700	GIANT 标准型 DL-700 / DL-1000	GIGANT XL TURBO
8 kVA	**12 kVA**	**12 kVA**	**24 kVA**	**24 kVA**	**40 kVA**	**48, 100 kVA**	**40,48, 100 kVA**
400/500V 20A	400/500V 30A	400/500V 30A	400/500V 60A	400/500V 60A	400/500V 100A	400/500V 120, 250A	400/500V 100, 120, 250A
50/60Hz	50/60Hz	50/60Hz	50/60Hz	50/60Hz	50/60Hz	50/60Hz	50/60Hz
選購	選購	選購	選購	已含	選購	選購	已含
20,30,40,60,80	20,30,40,60,80	40,60,80	40,50,60,80,100	100	60,80,100,150	60,80,100,150,200	單軛
是	是	是	–	–	–	–	–
350	280	600	600	1200	1500/2000	3000/3500	1500/1200
250	280	450	350	900	900/1500	1500/2500	<1200
30/Ø155	30/Ø130	60/Ø170	60/85	145/Ø195	85	85/215	115/240
790	720/1080	920	900/1300	1700	1400/1700	1700/2500	1400/2500
315	340	350	400/700	600	620/700	700/900	450/1020
280	290	305 滑杆 320 固定	390/690	750	440/730	730/990	450/1000
240°C	240°C	240°C	240/350°C	240/350°C	240/350°C	240/350°C	240/350°C
是	是	是	是	是	是	是	是
是	是	是	是	是	是	是	是
0–60 min.	0–99 min.	0–99 min.	0–99 min.	0–99 min.	0–99 min.	0–99 min.	0–99 min.
是	是	是	是	是	是	是	是
是	是	是	是	是	是	是	是
是	是	是	是	是	是	是	是
是	是	是	是	是	是	是	是
是	是	是	是	是	是	是	是
是	是	是	是	是	是	是	是
是	是	是	是	是	是	是	是
是	是	是	是	是	是	是	是
80/Ø153	80	Ø170/110x80	100	145/ Ø195	150	150/200	200
320	340	305	390	595	660/740	740/1000	900
1200x640x1000	1200x640x1000	1200x640x1000	1000x500x1350	1600x700x1300	1750x600x1470	2150x900x2210	2350x1000x1875
65/105	125	205 滑杆 185 固定	220/320 kg	450 kg (含軛)	660/800 kg	800/1700 kg	800 kg
–	–	–	選購	–	選購	選購	選購
選購	選購	選購	選購	選購	選購	選購	選購
是 (40RSDm)	是	是	選購	選購	選購	選購	選購

加熱時間的主要影響因素：
- 最小孔徑，最大外徑，寬度與重量。
- 要求的加熱溫度與工件的材質。
- 可供應的有效電力。

◆軸承冷態安裝工具

- 軸承冷態安裝工具是由安裝環、衝擊套筒和防反彈錘組合而成，能快速、精確、安全地安裝各種軸承，高强度安裝環和衝擊套筒能保證安裝力的均匀傳遞，從而避免軸承的損壞。
- 安裝環的特殊材質能使安裝力平滑傳遞到軸承上；衝擊套筒由高强度抗衝擊材料制成，保證使用壽命；雙面高强度防反彈錘更能有效保護軸承，同樣適用于軸套、密封圈和滑輪等安裝；可分別提供安裝環和衝擊套筒；供應防反彈錘；在冷安裝過程中，對軸承不會造成機械損傷；適用軸承內徑：10–50/60mm。

型號	Impact33	Impact39
適用軸承內徑(mm)	10–50	10–60
適用軸承外徑(mm)	26–110	26–130
衝擊套筒(mm)	18、32、52	18、32、52、62
防反彈錘(Kg)	0.7	0.7
重量(Kg)	4.8	6.5

軸承冷态安裝

錯誤的安裝方式容易導致軸承過早損壞造成軸承過早損壞的原因有：
1、安裝過程不黨造成損壞
2、軸承和軸承座尺寸不黨造成損壞
3、固定螺母在運轉過程中鬆脫
4、軸、軸承座出現毛刺和損壞

过盈配合

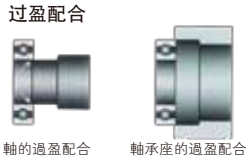

軸的過盈配合　軸承座的過盈配合
多數情況下，軸承和軸或軸承座爲過盈配合

不正确的安裝方法

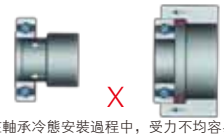

在軸承冷態安裝過程中，受力不均容易造成軸承受傷或滚道損毁

正确的安裝方法

使用軸承冷態安裝工具能有效避免軸承，滚道和軸的損傷，從而大大延長軸承使用壽命

◆BP61 滚珠軸承拉馬

特別適合于暗軸承座中滚珠軸承的拆卸

- 含2套支撑絲杆，6組拉馬爪
- 彈性鎖定裝置，方便拉馬爪定位
- 高張力合金鋼，性能更佳
- 包裝盒內帶有軸承選型表，使用更方便
- 適用軸承內徑：10–100mm
- 重量：3.2kg

◆MK1030 軸承拆裝工具套裝組

最新推出的軸承拆裝工具組合是由滚珠軸承拉馬和軸承安裝工具組合而成，便携式工具箱內共用50個部件，并帶有使用選型表和操作説明，特別適合中小型軸承的使用者。

滚珠軸承拉马

- 含一個滑錘，2個支撑絲杆，5組拉馬爪和7個支撑環
- 折彎式拉馬爪可牢固抓緊軸承
- 彈性鎖定裝置，方便拉馬爪定位
- 所有的爪子尺寸均有明顯標示
- 高張力合金鋼，性能更佳
- 適用軸承內徑：10–80mm

軸承安裝工具

- 含24個安裝環，2個衝擊套筒和1把防反彈錘
- 高强度的抗震安裝環和衝擊套筒
- 人性化的設計使使用者更順手
- 適用軸承內徑：10–30 mm

◆ 油缸剖面圖

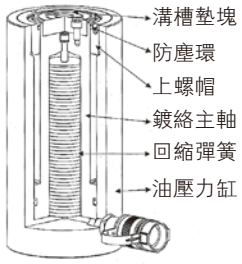

S

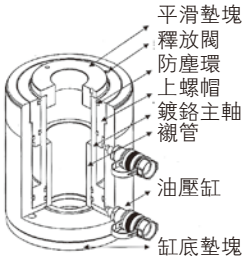

RRH

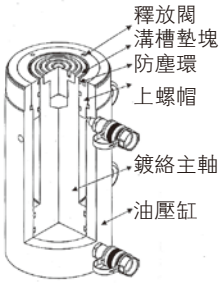

RR

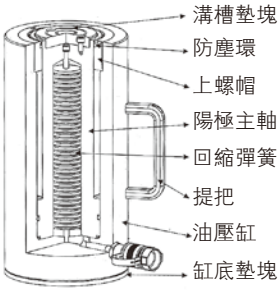

RAC

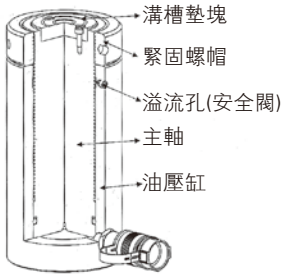

CLL

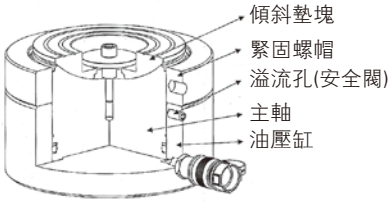

CLP

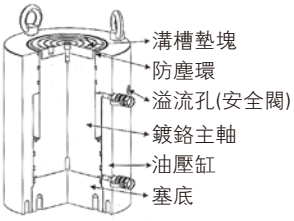

CLRG

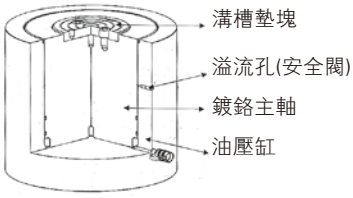

CLS

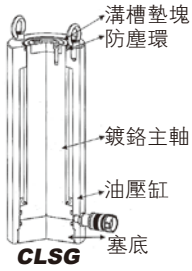

CLSG

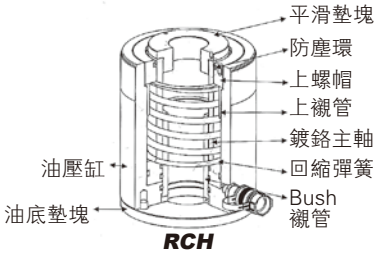

RCH

◆ 單位換算

單位換算

長度				
mm	×0.03937	=in	×25.4	=mm
cm	×0.3937	=in	×2.54	=cm
m	×3.28	=foot	×0.305	=m
面積				
mm^2	×0.00155	$=in^2$	×645	$=mm^2$
cm^2	×0.155	$=in^2$	×6.45	$=cm^2$
m^2	×10.8	$=foot^2$	×0.0929	$=m^2$
容積				
cm^3	×0.061	$=in^3$	×16.4	$=cm^3$
liter(L)	×61	$=in^3$	×0.016	=L
milliliter(ml)	×0.034	$=oz-liq^3$	×29.6	$=ml=cm^3$
liter(L)	×1.06	=quart	×0.946	=L
liter(L)	×0.26	=gallon	×3.79	=L
重量				
g	×0.035	=ounce	×28.3	=g
kg	×2.2	=pound	×0.454	=kg
metric ton(t)	×1.1	=ton(short)	×0.907	=t
metric ton(t)	×9.8	=kN	×0.102	=metric(t)
能力				
newton(N)	×0.225	=pound	×4.45	=N
kilonewton(kN)	×225	=pound	×0.00445	=KN
扭矩				
newton meter(Nm)	×8.9	=lb.in	×0.113	=Nm
newton meter(Nm)	×0.74	=lb.ft	×1.36	=Nm
壓力				
kilopascal(kPa)	×0.145	=p.s.i	×6.89	=kPa
kgf/cm^2	×14.23	=p.s.i	×0.07	$=kgf/cm^2$
bar	×14.5	=p.s.i	×0.0689	=Bar
bar	×1.02	$=kgf/cm^2$	×0.981	=Bar
馬力				
kw	×1.34	=hp	×0.746	=kw
watt(w)	×0.74	=ft.lb/s	×1.36	=w

◆ 缸體油量計算=缸體受壓面積×缸體揚程

◆ 缸體能力計算=缸體液壓×缸體受壓面積

$$◆柱塞速度(mm/sec)=\frac{泵流量(cm^3/min)\times 10}{液壓缸有效作用面積(cm^2)\times 60}$$

◆液壓系統的組成

1、動力元件：把機械能轉換成液壓能的裝置，最常見的是液壓泵，它給液壓系統提供 動力壓力油。
2、執行元件：把液壓能轉成機械能帶動工作機構做功的裝置，它可以是作直綫運動的動力液壓缸，也可以是衹作回轉運動的液壓馬達。
3、控制元件：對液壓系統中油液壓力、流量、運動方向進行控制的裝置，主要指各種閥。
4、輔助元件：由各種液壓附件組成，如油管、壓力表、快速接頭等。
5、工作介質：液壓系統中用量最大的工作介質是液壓油，通常指礦物油。

◆液壓工具使用安全常識

1. 選擇適合的油缸：

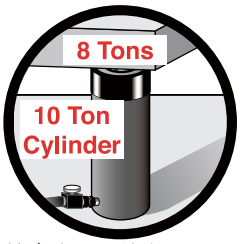

首先，必須知道需要頂升的重量，選擇油缸的承載能力至少需爲該重量的 1.2 倍。此外，需注意某些特別的頂升點，可能需要更高的承載能力的油缸。

2. 檢查液壓系統與配件

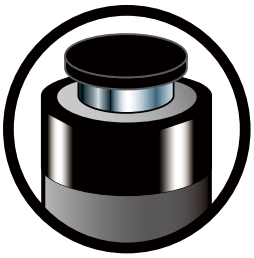

使用前，務必確實檢查各配件是否完整，如有損壞或遺失，必須立即更換與補料。

3. 操作手册：

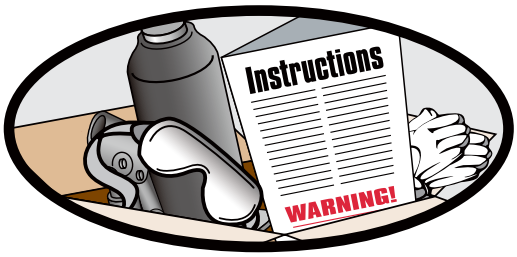

使用前，務必詳細閱讀與了解操作手册的內容，同時絶對禁止以任何方式移除，液壓工具上的警示標志，如警示標志有毁損或遺失時，應立即補上。
操作液壓工具過程中，務必穿戴防護設備，如護目鏡，安全手套，工作衣等等。

4. 所有油缸底部，於使用中，務必確實支撑：

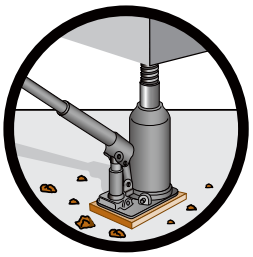

所有油缸或液壓系統，於使用中，其底部務必以堅固且不會滑動的基座做支撑。

5. 當油缸的柱塞完全回縮後，才可添加液壓油：

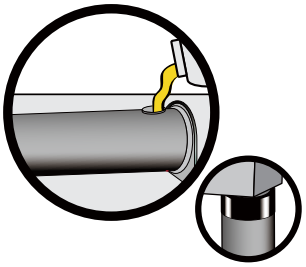

泵浦的液壓油添加，不可超出建議的最大容量；油缸的液壓添加，務必在柱塞完全回縮的情況下，才可添加。

6. 必須了解如何使用液壓工具：

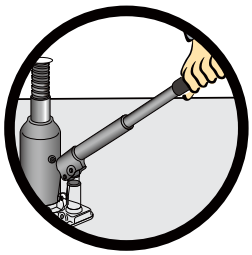

不要使用延長杆使液壓千斤頂或液壓手動泵提高負荷。

7. 由油缸的中心綫頂升：

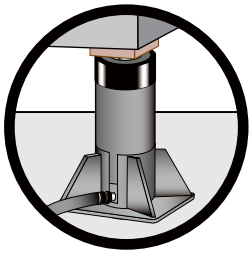

承載的物件務必至於油缸的中心綫或由多個油缸平均分配重量。偏載使用的情況下，容易造成物件滑落與承載能力的減損。

8. 同時使用多個油缸時，必須平均配重

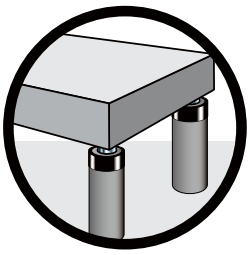

當使用多個油缸時，必須先確認需要的頂升點與油缸數量，才能確保承載重量的平均分配。
此情形稱爲“平衡承載”。物件的尺寸，重心與幾何承載必須詳細考量與計算，以利正確達到，平衡承載。

9. 物件頂升後，請予以固定支撐：

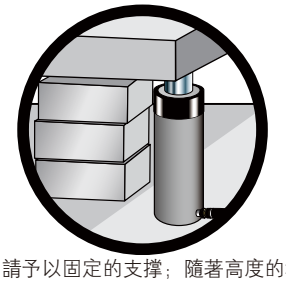

物件頂升後，請予以固定的支撐；隨著高度的增加，亦請增加固定支撐的高度。同時於固定支撐的空間中，必須清空所有人與其他的物件，并注意手部或其他部位，不要放在承載的物件與固定支撐物之間。

10. 不可以油缸當作永久支撐：

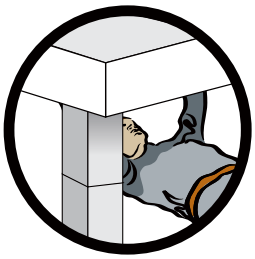

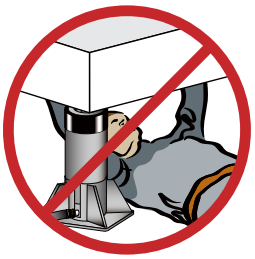

油缸的設計適用於控制承載物的頂升高度，而蜚用於永久支撐的用途。如果需要支撐承載物一段時間，請務必使用固定支撐物或使用 SPARK 的鎖固式油缸。

11. 液壓連接：

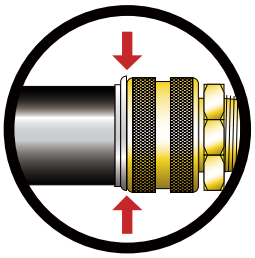

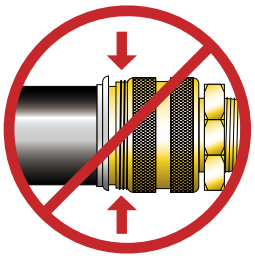

當連接所有液壓系統元件時，務必確實連接接頭。如壓力計，接頭等等，牙接式的連接，務必確實鎖緊有螺紋且不會漏油。同時，不可以外力過度鎖緊各連接處，其可能造成接頭或螺牙損壞。

12. 避免熱源與焊接火星：

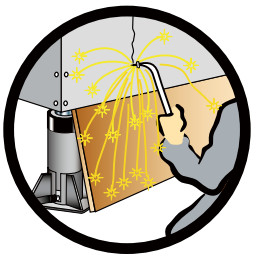

焊接時產生的火星，會造成油缸的密封件與油管損壞。同時高熱，亦可能造成液壓油蒸發而產生爆炸。

13. 液壓斷接：

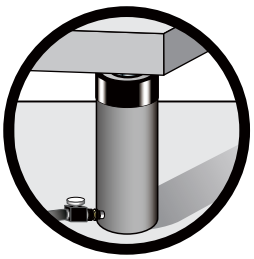

當液壓系統處於承載的情形下，絶對不可以嘗試將液壓系統斷接，必須先將油缸卸除承載，再打開泵浦的回油裝置數次，以確認系統中的壓力，確實卸除。如系統中有連接壓力計時，務必再確認壓力計，該系統中的壓力已完全卸除。

14. 禁止以油管拖曳泵浦：

當移動已接油缸與泵的系統時，切勿以拖曳油管的方式來移動，此會造成連接接頭毀損，更易造成危險。

15. 不可折彎油管：

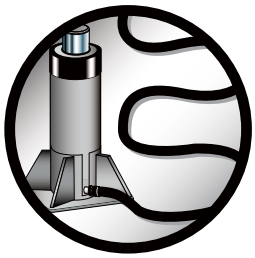

切勿將油管折彎，或將重物，銳利物件置於油管上，同時，油管亦須遠離車輛往來頻繁的區域。

上述情形，會造成油管內部結構的損壞，以致造成液壓工具失效。

Spark

CS220

SPARK專業冲壓工具

國際品質 專業服務

上海岑諾機械有限公司

地址：上海市嘉定區佳通路31號2#922

郵編：201802

電話：86-21-69028081 69028082

傳真：86-21-69028083

熱綫：400-6930-580

郵箱：sales@china-spark.cn

網址：www.china-spark.cn

www.china-spark.cn